нержавеющая сталь

VALBIA

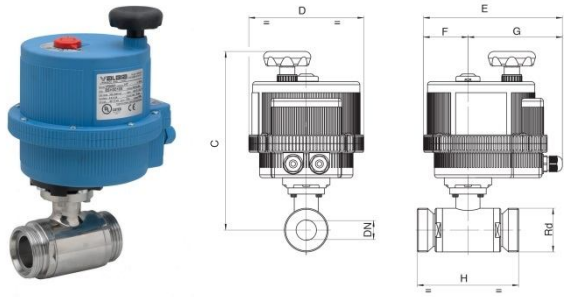

арт. 8E124* – корпус нерж./сталь AISI316**
арт. 8E125*** – корпус нерж./сталь AISI304

***напряжение питания		
12 AC/DC	24 AC/DC	100-240 AC
- 001	**- 002**	**- 004**

Общие характеристики	**Двухходовой, полированный, полнопроходной**
Размеры присоединения	1/4”, 3/8”, 1/2”, 3/4”, 1”, 1¼”, 1½”, 2”, 2½”, 3”, 4”
Тип присоединения	Под «молочную гайку» DIN 11851
Условный проход, DN	10мм, 15мм, 20мм, 25мм, 32мм, 40мм, 50мм, 65мм, 80мм, 100мм
Рабочая температура	От -20°C до +160°C
Рабочее давление, PN	16-25-40 в зависимости от DN, см. таблицу
Тип арматуры	Серия 4G арт. 103025-6, см. стр. 14 каталога

DN	**10**	**15**	**20**	**25**	**32**	**40**	**50**	**65**	**80**	**100**
PN	**64**	**64**	**64**	**40**	**40**	**40**	**25**	**25**	**25**	**25**
C	181	183	187	240	245	291	299	327	338	352
D	123	123	123	157	157	185	185	211	211	211
E	164	164	164	191	191	215	215	237	237	237
F	43	43	43	61	61	68	68	84	84	84
G	121	121	121	130	130	147	147	153	153	153
Rd	28x1/8”	34x1/8”	44x1/6”	52x1/6”	58x1/6”	65x1/6”	78x1/6”	95x1/6”	110x1/4”	130x1/4”
H	88	92	102	106	112	126	136	154	184	190
Привод	**VB015**	**VB015**	**VB015**	**VB015**	**VB030***	**VB030***	**VB060**	**VB060**	**VB110**	**VB110**

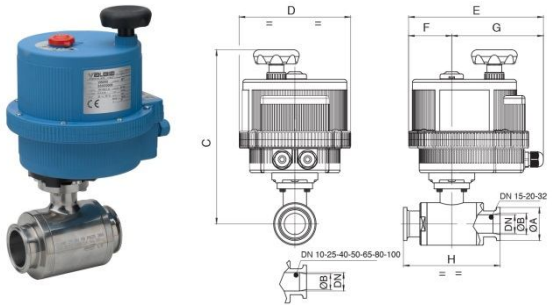

арт. 8E143* – корпус нерж./сталь AISI316**

***напряжение питания		
12 AC/DC	24 AC/DC	100-240 AC
- 001	**- 002**	**- 004**

Общие характеристики	**Двухходовой, полированный, полнопроходной**
Размеры присоединения	1/2”, 3/4”, 1”, 1¼”, 1½”, 2”, 2½”, 3”, 4”
Тип присоединения	CLAMP ISO2825. быстросъемное соединение
Условный проход, DN	10мм, 15мм, 20мм, 25мм, 32мм, 40мм, 50мм, 65мм, 80мм, 100мм
Рабочая температура	От -20°C до +160°C
Рабочее давление, PN	16-25-40 в зависимости от DN, см. таблицу
Тип арматуры	Серия 4G арт. 103030-6, см. стр. 15 каталога

DN	**10**	**15**	**20**	**25**	**32**	**40**	**50**	**65**	**80**	**100**
PN	**64**	**64**	**64**	**40**	**40**	**40**	**25**	**25**	**25**	**25**
CLAMP	1/2”	¾”	1”	1”	1”1/2	1”1/2	2”	2”1/2	3”	4”
ØA	25	25	51	51	51	51	64	78	91	119
ØB	9,7	16	22,2	22,2	34,8	34,8	47,5	60,2	72,6	97,6
C	181	183	187	240	245	291	299	327	338	352
D	123	123	123	157	157	185	185	211	211	211
E	164	164	164	191	191	215	215	237	237	237
F	43	43	43	61	61	68	68	84	84	84
G	121	121	121	130	130	147	147	153	153	153
H	88	92	102	106	112	126	136	154	184	190
Привод	**VB015**	**VB015**	**VB015**	**VB015**	**VB030***	**VB030***	**VB060**	**VB060**	**VB110**	**VB110**

АРХИМЕД ТОРГОВО-ИНЖЕНЕРНЫЙ ЦЕНТР
тел. +7 (495) 788-54-55 • www.airar.ru • info@airar.ru