углеродистая сталь

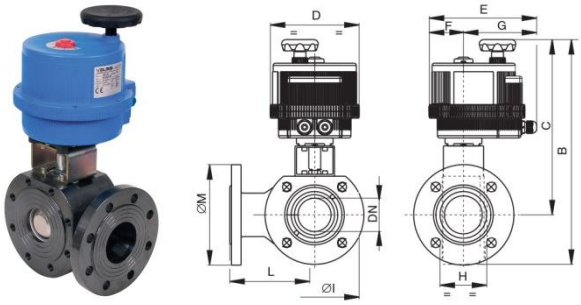

арт. 8E013(T)*/8E015(L)*** – корпус сталь**

***напряжение питания		
12 AC/DC	24 AC/DC	100-240 AC
- 001	**- 002**	**- 004**

Общие характеристики	**Неполнопроходной, трехходовой, фланцевый шаровой кран, порт “L” или “T”**
Размеры присоединения	1/2”, 3/4”, 1”, 1¼”, 1½”, 2”, 2½”, 3”, 4”, 5”, 6”
Тип присоединения	Фланец PN16
Условный проход, DN	15мм, 20мм, 25мм, 32мм, 40мм, 50мм, 65мм, 80мм, 100мм, 125мм, 150мм
Рабочая температура	От -10°C до +160°C
Рабочее давление, PN	16 бар
Тип арматуры	Серия COMBI-SFER арт.776000L/776001T, см. стр. 60 каталога

DN	**15**	**20**	**25**	**32**	**40**	**50**	**65**	**80**	**100**	125	150
PN	**16**	**16**	**16**	**16**	**16**	**16**	**16**	**16**	**16**	**16**	**16**
B	268	278	334	352	399	415	459	477	524	564	616
C	224	228	279	287	329	335	369	377	414	440	463
D	123	123	157	157	185	185	211	211	211	211	222
E	164	164	191	191	215	215	237	237	237	237	247
F	43	43	61	61	68	68	84	84	84	84	77
G	121	121	130	130	147	147	153	153	153	153	170
H	40	40	46	58	71	82	106	122	152	296	242
ØI	89	99	109	130	140	160	180	200	220	250	306
L	76	82	86	100	105	115	125	150	159	190	210
ØM	95	105	115	140	150	165	185	200	220	250	285
Привод	**VB015**	**VB015**	**VB030**	**VB030**	**VB060**	**VB060**	**VB110**	**VB110**	**VB190**	**VB190**	**VB350**

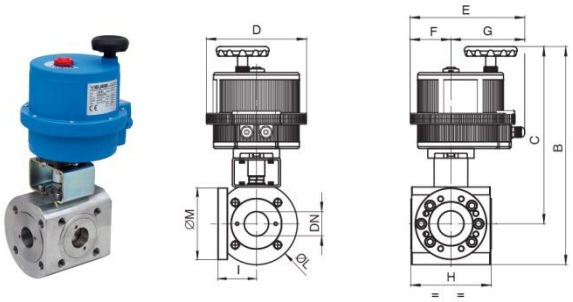

арт. 8E170(L)*/8E164(T)*** – корпус сталь**

***напряжение питания		
12 AC/DC	24 AC/DC	100-240 AC
- 001	**- 002**	**- 004**

Общие характеристики	**Полнопроходной, фланцевый шаровой кран, порт “L” или “T”**
Размеры присоединения	1/2”, 3/4”, 1”, 1¼”, 1½”, 2”, 2½”, 3”, 4”
Тип присоединения	Фланец PN16
Условный проход, DN	15мм, 20мм, 25мм, 32мм, 40мм, 50мм, 65мм, 80мм, 100мм
Рабочая температура	От -10°C до +160°C
Рабочее давление, PN	16 бар
Тип арматуры	Серия COMBI-SFER арт.776601L/776600T, см. стр. 61 каталога

DN	**15**	**20**	**25**	**32**	**40**	**50**	**65**	**80**	**100**
PN	16	16	16	16	16	16	16	16	16
B	273	332	352	402	419	454	485	536	556
C	225	282	297	337	344	369	380	421	417
D	123	157	157	185	185	211	211	222	222
E	164	191	191	215	215	237	237	247	247
F	43	61	61	68	68	84	84	77	77
G	121	130	130	147	147	153	153	170	170
H	97	108	115	140	150	167	185	216	250
I	32	40	41.5	52.5	56.5	62	70	127	150
ØL	95	100	109	130	150	170	210	229	278
ØM	/	/	/	/	/	/	/	212	239
Привод	**VB015**	**VB030**	**VB030**	**VB060**	**VB060**	**VB110**	**VB190**	**VB270**	**VB270**