чугун

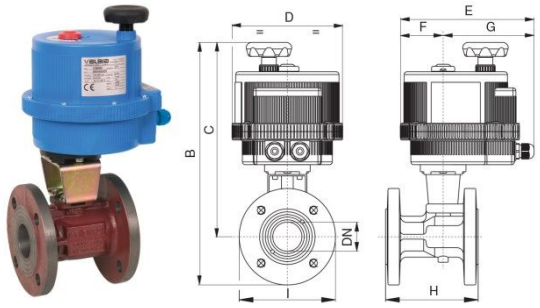

арт. 8E010* – корпус чугун, шар – нерж/сталь**

арт. 8E009*** – корпус чугун, шар - никелированная латунь

***напряжение питания		
12 AC/DC	24 AC/DC	100-240 AC
- 001	**- 002**	**- 004**

Общие характеристики	**Фланцевый, полнопроходной, двухходовой.**
Размеры присоединения	1”, 1¼”, 1½”, 2”, 2½”, 3”, 4”, 5”, 6”, 8”
Тип присоединения	Фланец PN16, EN558 basic series 14 (DN200 basic series 27)
Условный проход, DN	25мм, 32мм, 40мм, 50мм, 65мм, 80мм, 100мм, 125мм, 150мм, 200мм
Рабочая температура	От -10°C до +120°C
Рабочее давление, PN	Макс 16 бар
Тип арматуры	Серия EURO-SFER арт. 730003, см. стр. 62 каталога

DN	8	10	15	20	25	32	40	50
PN	64	64	64	64	64	64	64	64
A	1/4”	3/8”	1/2"	3/4"	1”	1”1/4	1”1/2	2”
B	198	198	204	251	306	315	370	385
C	183	183	186	28	279	283	330	337
D	123	123	123	123	157	157	185	185
E	164	164	164	164	191	191	215	215
F	43	43	43	43	61	61	68	68
G	121	121	121	121	130	130	147	147
H	56	56	66	79	93	100	110	131
Привод	VB015	VB015	VB015	VB015	VB030	VB030	VB060	VB060

латунь

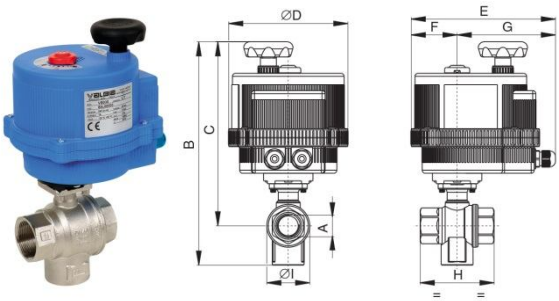

арт. 8E044(T) – корпус латунь, угол поворота 0-90°

арт. 8E087(L) – корпус латунь, угол поворота 0-180°

***напряжение питания		
12 AC/DC	24 AC/DC	100-240 AC
- 001	**- 002**	**- 004**

Общие характеристики	**Полнопроходной, двухходовой, угол поворота на 0-90°, 0-180°**
Размеры присоединения	1/4”, 3/8”, 1/2”, 3/4”, 1”, 1¼”, 1½”, 2”, 3”
Тип присоединения	Муфтовый, внутренняя резьба ISO 7/1 – UNI EN 10226/1-Rp, ГОСТ 6211-81
Условный проход, DN	8мм, 10мм, 15мм, 20мм, 25мм, 32мм, 40мм, 50мм, 80 мм
Рабочая температура	От -15°C до +120°C
Рабочее давление, PN	6/10/25, бар в зависимости от DN
Тип арматуры	Серия DEVIA-SFER арт. 3110(T), см. стр. 5 каталога

DN	8	10	15	20	25	32	40	50
PN	25	25	25	16	16	10	10	10
A	1/4”	3/8”	1/2"	3/4"	1”	1”1/4	1”1/2	2”
B	197	197	207	224	234	246	311	328
C	171	171	173	184	187	191	250	255
D	123	123	123	123	123	123	157	157
E	164	164	164	164	164	164	191	191
F	43	43	43	43	43	43	61	61
G	121	121	121	121	121	121	130	130
H	52	52	64	74	89	100	110	130
I	28	28	35	43	53	63	77	93
Привод	VB015	VB015	VB015	VB015	VB015	VB015	VB030	VB030