пластик

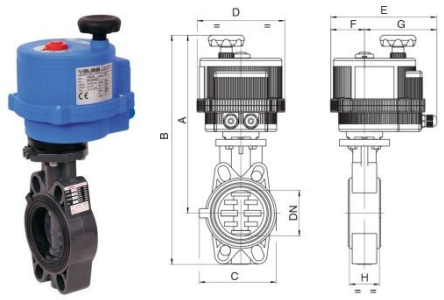

арт. 8E062* – корпус НПВХ**

***напряжение питания		
12 AC/DC	24 AC/DC	100-240 AC
- 001	**- 002**	**- 004**

Общие характеристики	**Компактный, идеальный вариант для использования в водоподготовке**
Размеры присоединения	1½”, 2”, 2½”, 3”, 4”, 5”, 6”, 8”
Тип присоединения	Межфланцевый, тип WAFER, PN16/ANSI 150
Условный проход, DN	40мм, 50мм, 65мм, 80мм, 100мм, 125мм, 150мм, 200мм
Рабочая температура	От -10°C до +120°C
Рабочее давление, PN	10/16 бар, в зависимости от DN
Тип арматуры	Серия FIP арт. FEOV, см. стр. 68 каталога

PN	**40**	**50**	**65**	**80**	**100**	**125**	**150**	**200**
DN	**16**	**16**	**10**	**10**	**10**	**10**	**10**	**10**
A	248	254	307	348	362	382	412	459
B	308	324	387	438	467	503	544	591
ØC	132	147	165	130	150	185	210	325
D	123	123	157	185	185	185	211	211
E	164	164	191	215	215	215	237	237
F	43	43	61	68	68	68	84	84
G	121	121	130	147	147	147	153	153
H	33	43	46	49	56	64	70	71
Привод	**VB015**	**VB015**	**VB030**	**VB060**	**VB060**	**VB060***	**VB110**	**VB190***

латунь

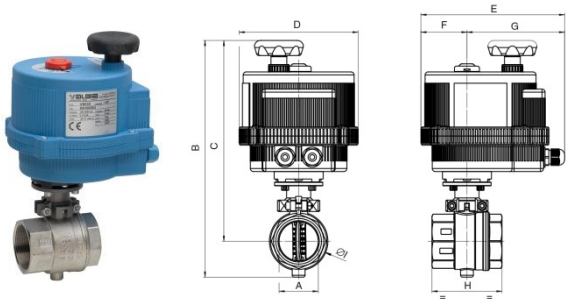

арт. 8E098* – корпус латунь, диск пластик**

***напряжение питания		
12 AC/DC	24 AC/DC	100-240 AC
- 001	**- 002**	**- 004**

Общие характеристики	**Уникальный затвор для водоподготовки, диск–пластик ULTEM1000**
Размеры присоединения	1/2", 3/4”, 1”, 1¼”, 1½”, 2”, 2½”, 3”
Тип присоединения	Муфтовый, внутренняя резьба ISO 7/1 – UNI EN 10226/1-Rp, ГОСТ 6211-81
Условный проход, DN	15мм, 20 мм, 25мм, 32мм, 40мм, 50мм, 65мм, 80мм
Рабочая температура	От -10°C до +150°C
Рабочее давление, PN	16 бар
Тип арматуры	Серия EUROFLY арт.600000, см. стр. 70 каталога

DN	**15**	**20**	**25**	**32**	**40**	**50**	**65**	**80**
PN	**16**	**16**	**16**	**16**	**16**	**16**	**16**	**16**
A	1/2"	3/4"	1”	1”1/4	1”1/2	2”	2”1/2	3”
B	220	228	235	241	252	315	351	401
C	201	204	207	208	211	267	288	326
D	123	123	123	123	123	157	157	185
E	164	164	164	164	164	191	191	215
F	43	43	43	43	43	61	61	68
G	121	121	121	121	121	130	130	147
H	49	56	64	76	82	93	112	130
I	31	38	46	56	66	78	102	122
Привод	**VB015**	**VB015**	**VB015**	**VB015**	**VB015**	**VB030***	**VB030***	**VB060***