нержавеющая сталь

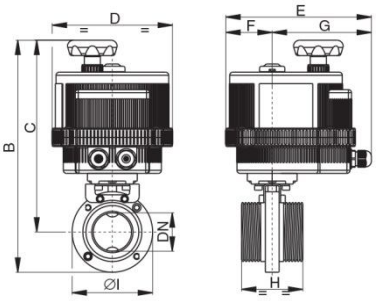

арт. 8E047* – корпус нерж./сталь AISI304L**

***напряжение питания		
12 AC/DC	24 AC/DC	100-240 AC
- 001	**- 002**	**- 004**

Общие характеристики	**Дисковый затвор для пищевой промышленности**
Размеры присоединения	Стандарт «молочная резьба» DIN 11851
Тип присоединения	Наружная резьба / наружная резьба
Условный проход, DN	25мм, 32мм, 40мм, 50мм, 65мм, 80мм, 100мм
Рабочая температура	От -10°C до +120°C
Рабочее давление, PN	6 бар
Тип арматуры	Серия FOOD-AISI арт. 4303, см. стр. 69 каталога

DN	**25**	**32**	**40**	**50**	**65**	**80**	**100**
PN	6	6	6	6	6	6	6
B	230	238	289	302	349	379	401
C	190	195	243	249	286	310	322
D	123	123	157	157	185	211	211
E	164	164	191	191	215	237	237
F	43	43	61	61	68	84	84
G	121	121	130	130	147	153	153
H	68	76	76	80	82	84	88
ØI	79	85	92	105	125	137	157
Привод	**VB015**	**VB015**	**VB030**	**VB030**	**VB060**	**VB110**	**VB110**

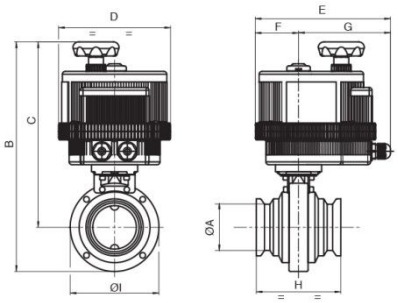

арт. 8E146* – корпус нерж./сталь AISI304L, CLAMP**

арт. 8E147*** – корпус нерж./сталь AISI304L, под приварку BW

***напряжение питания		
12 AC/DC	24 AC/DC	100-240 AC
- 001	**- 002**	**- 004**

Общие характеристики	**Дисковый затвор для пищевой промышленности**
Размеры присоединения	Стандарт, быстроразъемное соединение
Тип присоединения	CLAMP ISO2825
Условный проход, DN	25мм, 32мм, 40мм, 50мм, 65мм, 80мм, 100мм
Рабочая температура	От -10°C до +120°C
Рабочее давление, PN	6 бар
Тип арматуры	Серия FOOD-AISI арт. 4309, см. стр. 69 каталога

DN	**15**	**25**	**38**	**51**	**63**	**76**	**101**
PN	6	6	6	6	6	6	6
CLAMP	3/4”	1”	1”1/2	2”	2”1/2	3”	4”
B	230	238	289	302	349	379	401
C	190	195	243	249	286	310	322
D	123	123	157	157	185	211	211
E	164	164	191	191	215	237	237
F	43	43	61	61	68	84	84
G	121	121	130	130	147	153	153
H	68	76	76	80	82	84	88
ØI	79	85	92	105	125	137	157
Привод	**VB015**	**VB015**	**VB030**	**VB030**	**VB060**	**VB110**	**VB110**