Шаровые краны с ручкой

нержавеющая сталь

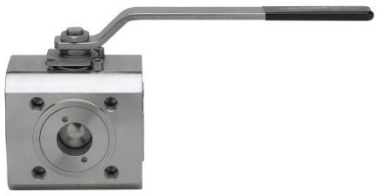

Серия COMBI-SFER

арт.776401L – 776400T корпус нерж./сталь

Общие характеристики	**Полнопроходной, фланцевый шаровой кран, L или T**
Размеры присоединения	1/2”, 3/4”, 1”, 1¼”, 1½”, 2”, 2½”, 3”, 4”
Тип присоединения	Фланец PN16
Условный проход, DN	15мм, 20мм, 25мм, 32мм, 40мм, 50мм, 65мм, 80мм, 100мм
Рабочая температура	От -20°C до +160°C
Рабочее давление, PN	Макс 16 бар
Вакуум	10^{-3} Torr
Привод	Крепежные отверстия для скобы ISO 5211

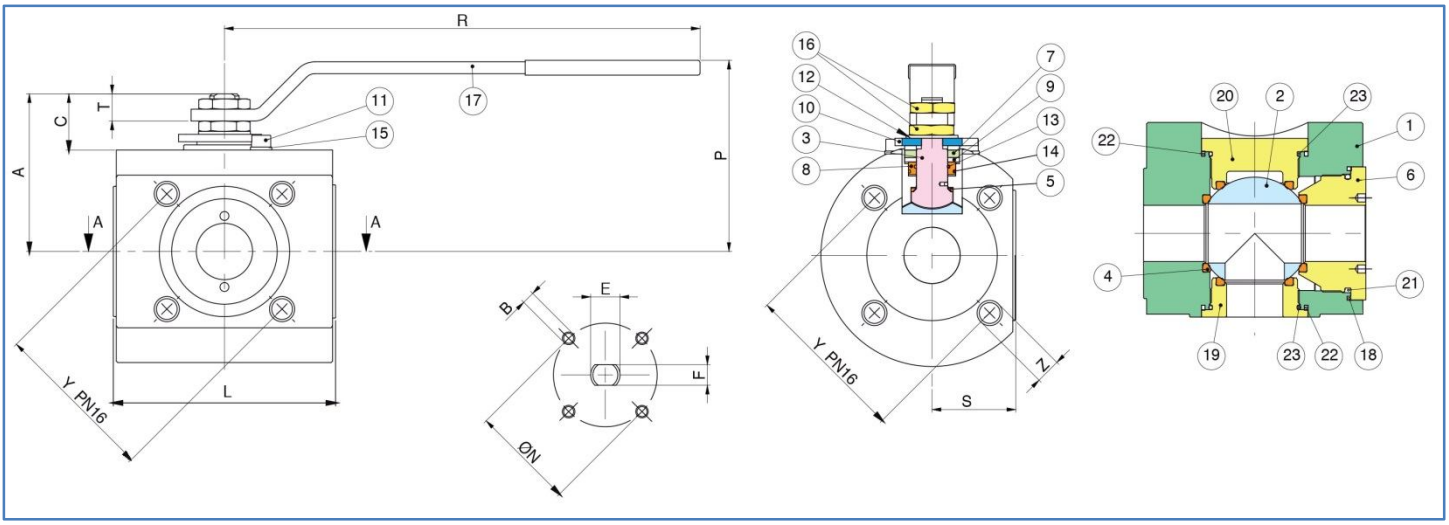

Поз	Наименование	Материал	Кол.
1	Корпус	Нерж./сталь A182-F316	1
2	Шар	A351-CF8M/A182-F316	1
3	Ось	Нерж./сталь A182-F316	1
4	Уплотнение шара	PTFE	4
5	Уплотнит. кольцо	PTFE	1
6	Шайба	Нерж./сталь A182-F316	1
7	Уплотнение оси	GRAPHOL	1
8	Уплотнение оси	PTFE	1
9,10	Шайба	Нерж./сталь A182-F316	2
11	Винт	Нержавеющая сталь	2
12	Пружинная шайба	Нерж./сталь A182-F304	2
13	Уплотнит. кольцо	FKM(VITON)	1
14	Уплотнит. кольцо	FKM(VITON)	1
15	Шайба	Нержавеющая сталь	2
16	Гайка	Нержавеющая сталь	2
17	Ручка	Нерж./сталь A182-F316	1
18	Уплотнение оси	PTFE	1
19	Муфта	Нерж./сталь A182-F316L	1
20	Муфта	Нерж./сталь A182-F316L	1
21	Уплотнит. кольцо	FKM(VITON)	1
22	Уплотнен. корпуса	PTFE	2
23	Уплотнит. кольцо	FKM(VITON)	2

DN		Y	Z	L	R	P	A	C	T	E	F	ØN	B	S	PN	Кг
1/2”	15	65	4xM12	97	131,5	67	55	22	12	M10	7	42	4xM5	32	16	4,5
3/4”	20	75	4xM12	108	174	79	67	23	12	M10	7	42	4xM5	40	16	6,5
1”	25	85	4xM12	115	174	95	76	27	12	M12	8	50	4xM5	41,5	16	7
1”1/4	32	100	4Xм16	140	174	109	92	30	12	M12	8	50	4Xм5	52,5	16	12,5
1”1/2	40	110	4xM16	150	321	129	107	38	18,5	M20	14	70	4xM6	56,5	16	16,5
2”	50	125	4xM16	167	321	137	115	38	18,5	M20	14	70	4xM6	62	16	22,5
2”1/2	65	145	4xM16	185	321	149	129	41	21,5	M20	14	70	4xM8	70	16	33
3”	80	160	8xM16	216	381	171	147	40	18	M24	18	102	4xM8	127	16	60
4”	100	180	8xM16	250	381	167	146	43	20	M24	18	102	4xM10	150	16	95

АРХИМЕД ТОРГОВО-ИНЖЕНЕРНЫЙ ЦЕНТР
тел. +7 (495) 788-54-55 • www.airar.ru • info@airar.ru