## углеродистая сталь

Серия COMBI-SFER

**арт.776601L - 776600T – фланец PN16, корпус сталь**

| **Общие характеристики** | **Полнопроходной, трехходовой фланцевый шаровой кран, “L” или “T”** |
|---|---|
| Размеры присоединения | 1/2”, 3/4”, 1”, 1¼”, 1½”, 2”, 2½”, 3”, 4” |
| Тип присоединения | Фланцевое PN16 |
| Условный проход, DN | 15мм, 20мм, 25мм, 32мм, 40мм, 50мм, 65мм, 80мм, 100мм |
| Рабочая температура | От -10°C до +160°C |
| Рабочее давление, PN | Макс 16 бар |
| Вакуум | $10^{-3}$ Torr |
| Привод | Крепежные отверстия для скобы ISO 5211 |

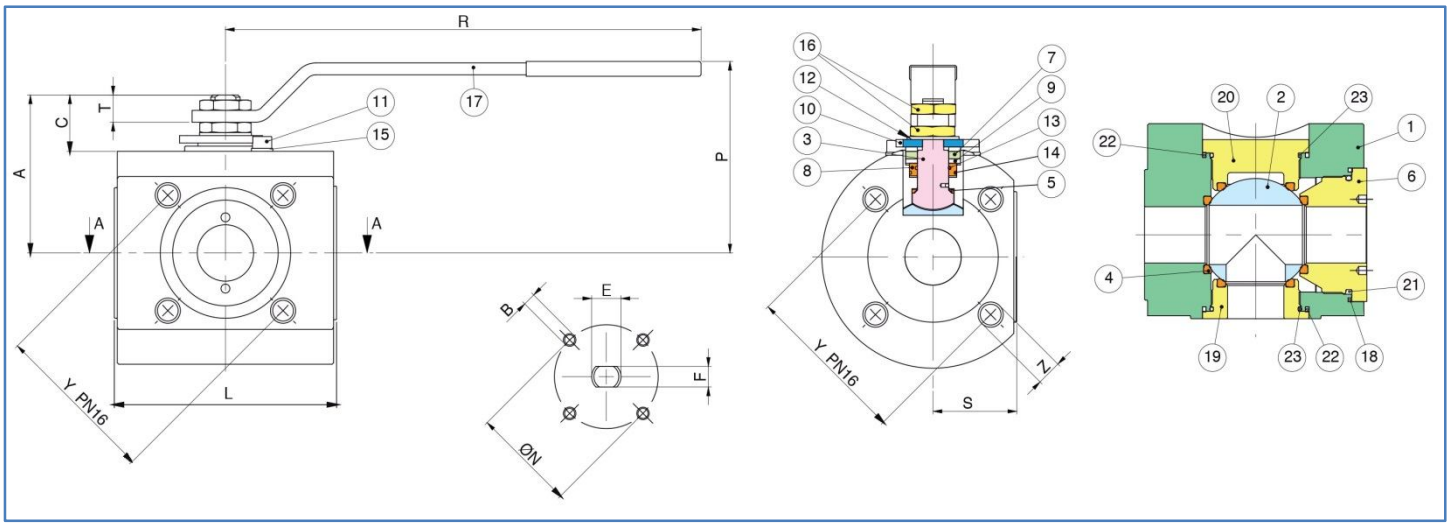


| Поз | Наименование | Материал | Кол. |
|---|---|---|---|
| 1 | Корпус | Сталь ASTM A105 | 1 |
| 2 | Шар | A351-CF8M/A182-F316 | 1 |
| 3 | Ось | Нерж./сталь A182-F304 | 1 |
| 4 | Уплотнение шара | PTFE | 4 |
| 5 | Уплотнит. кольцо | PTFE | 1 |
| 6 | Патрубок | Сталь ASTM A105 | 1 |
| 7 | Уплотнение оси | GRAPHOL | 1 |
| 8 | Уплотнение оси | PTFE | 1 |
| 9,11 | Шайба/винт | Сталь ASTM A105 | 2/2 |
| 10 | Ограничитель | Сталь ASTM A105 | 2 |
| 12 | Пружинная шайба | Сталь ASTM A105 | 2 |
| 13 | Уплотнит. кольцо | FKM(VITON) | 1 |
| 14 | Уплотнит. кольцо | FKM(VITON) | 1 |
| 15 | Шайба | Нержавеющая сталь | 2 |
| 16 | Гайка | Сталь ASTM A105 | 2 |
| 17 | Ручка | Сталь ASTM A105 | 1 |
| 18 | Уплотнение оси | PTFE | 1 |
| 19 | Муфта | Сталь ASTM A105 | 1 |
| 20 | Муфта | Сталь ASTM A105 | 1 |
| 21 | Уплотнит. кольцо | FKM(VITON) | 1 |
| 22 | Уплотнен. корпуса | PTFE | 2 |
| 23 | Уплотнит. кольцо | FKM(VITON) | 2 |

| DN | | Y | Z | L | R | P | A | C | T | E | F | ØN | B | S | PN | Кг |
|---|---|---|---|---|---|---|---|---|---|---|---|---|---|---|---|---|
| 1/2” | 15 | 65 | 4xM12 | 97 | 131,5 | 67 | 55 | 22 | 12 | M10 | 7 | 42 | 4xM5 | 32 | 16 | 3,7 |
| 3/4” | 20 | 75 | 4xM12 | 108 | 174 | 79 | 67 | 23 | 12 | M10 | 7 | 42 | 4xM5 | 40 | 16 | 5,5 |
| 1” | 25 | 85 | 4xM12 | 115 | 174 | 95 | 76 | 27 | 12 | M12 | 8 | 50 | 4xM5 | 41,5 | 16 | 7,0 |
| 1”1/4 | 32 | 100 | 4Xм16 | 140 | 174 | 109 | 92 | 30 | 12 | M12 | 8 | 50 | 4Xм5 | 52,5 | 16 | 12,5 |
| 1”1/2 | 40 | 110 | 4xM16 | 150 | 321 | 129 | 107 | 38 | 18,5 | M20 | 14 | 70 | 4xM6 | 56,5 | 16 | 16,5 |
| 2” | 50 | 125 | 4xM16 | 167 | 321 | 137 | 115 | 38 | 18,5 | M20 | 14 | 70 | 4xM6 | 62 | 16 | 22,5 |
| 2”1/2 | 65 | 145 | 4xM16 | 185 | 321 | 149 | 129 | 41 | 21,5 | M20 | 14 | 70 | 4xM8 | 70 | 16 | 37,0 |
| 3” | 80 | 160 | 8xM16 | 216 | 381 | 171 | 147 | 40 | 18 | M24 | 18 | 102 | 4xM8 | 127 | 16 | 60,0 |
| 4” | 100 | 180 | 8xM16 | 250 | 381 | 167 | 146 | 43 | 20 | M24 | 18 | 102 | 4xM10 | 150 | 16 | 95,0 |