Ручные отключаемые дублеры QUIFER для приводов

RKE-45

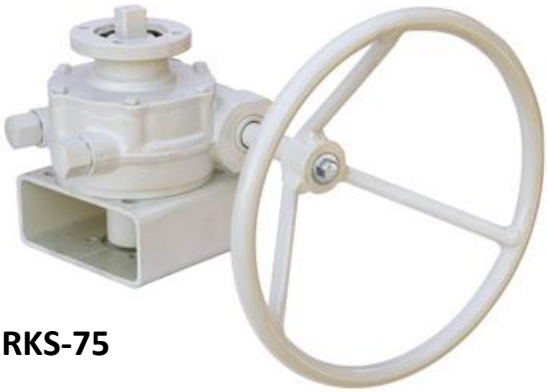

RKS-75

- ручные дублеры QUIFER предназначены для работы с четвертьоборотными клапанами, шаровыми кранами или дисковыми затворами
- могут устанавливаться отдельно или с пневматическими приводами, в качестве аварийного ручного устройства для открытия/закрытия арматуры в случае пропадания внешнего управляющего сигнала
- отключаемые устройства сцепления-расцепления редукторов доступны для стандартных условий и для морской версии
- **серия RKS** специально разработана для ручного управления клапанов с пневмоприводами с возвратной пружиной
- **серия RKE** специально разработана для ручного управления клапанов с пневмоприводами двухстороннего действия
- фланцевое соединение арматура в соответствии с ISO
- все редукторы поставляются с маховиком различного диаметра в зависимости от модели редуктора
- могут поставляться со специальным покрытием (по запросу)

Общие характеристики	Ручной дублер отключаемый Серия RKS/RKE
Материал корпуса	Чугун
Материал редуктора, червячного вала	Сталь
Температура окр. среды	стандартная -29°C +100°C низкая -50°C +100°C (под заказ до -60°C)
Стандарт присоединения	ISO 5211:2001
Регулировка угла	от 0º ± 5º до 90º ± 5º
Крутящий момент	серия RKS от 250 Нм. до 6000Nm серия RKE от 250 Нм. до 4000Nm

Таблица усилий ручных дублеров для пневмоприводов QUIFER

Модель	ISO5211	Маховик	Усилие
RKE-45	F07/F10	Ø 260	550 Нм
		Ø 320	550 Нм
RKE-75	F10/F12	Ø 320	1300 Нм
		Ø 500	1300 Нм
RKE-125	F14/F16	Ø 500	3500 Нм
		Ø 750	3500 Нм

Модель	ISO5211	Маховик	Усилие
RKS-45 (макс.750 Нм)	F07/F10	Ø 260	450 Нм
		Ø 320	500 Нм
RKS-75 (макс.2000 Нм)	F10/F12	Ø 320	750 Нм
		Ø 500	1300 Нм
RKS-125 (макс.3500 Нм)	F14/F16	Ø 500	1300 Нм
		Ø 750	1900 Нм
RKS-400 (макс.5000 Нм)	F16/F25	Ø 500	2600 Нм
		Ø 750	4000 Нм
RKS-600 (макс.6000 Нм)	F16/F25	Ø 750	6000 Нм

Размеры ручных дублеров серии **RKE**

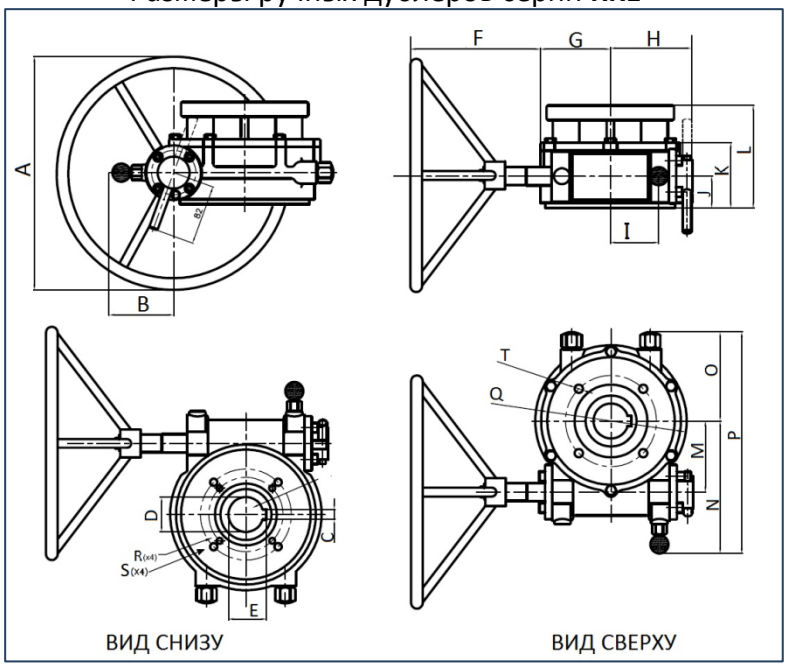

Модель	Усилие	A	B	C	ØD	E	F	G	H	I	J	K	L	M	N	O	P	ØQ	ISO5211	R	S	ØT	Вес
RKE-45	550 Нм	Ø 260 Ø 320	66,5	10	36	39,7	153	78	95,5	52,5	37	76	113	65	146	87,6	233	90	F07/F10	M8x12	M10x15	8,5	10
RKE-75	1300 Нм	Ø 320 Ø 500	88,8	14	48	52,2	178	96	112	66,5	43	90	141	98	182	122	304	175	F10/F12	M10x15	M12x18	11,5	23
RKE-125	3500 Нм	Ø 500 Ø 750	96,6	18	60	65,3	255	149	175	125	61	117	185	151	248	182	431	210	F14/F16	M16x24	M20x30	21	47

Размеры ручных дублеров серии **RKS**

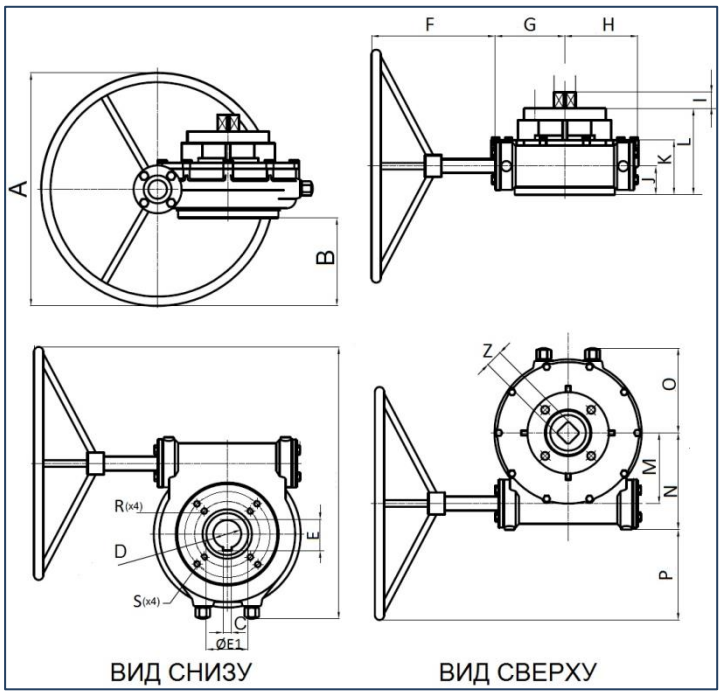

Модель	Усилие	A	B	C	ØD	E	F	G	H	I	J	K	L	M	N	O	P	Z	ISO5211	R	S	Вес
RKS-45	450 Нм	Ø 260	93	6	Ø22x40	25	180	65	75,7	27	37	76	113	65	100	88,5	95	27	F07/F10	M8x12	M10x15	8
	500 Нм	Ø 320																				
RKS-75	750 Нм	Ø 320	116,5	8	Ø28x40	32	194	80,5	97,5	34	43	90	141	98	142	122	116	36	F12/F14	M12x18	M16x24	21
	1300 Нм	Ø 500																				
RKS-125	1300 Нм	Ø 500	189	18	Ø60x80	65	265	149	156	35	61	117	185	151	207	182	194	36	F14/F16	M16x24	M20x26	49
	1900 Нм	Ø 750																				
RKS-400	2600 Нм	Ø 500	89	18	Ø60x80	65	181	227	156	65	61	122	185	151	251	182	150	55	F14/F16	M16x24	M20x26	60
	4000 Нм	Ø 750																				
RKS-600	6000 Нм	Ø 750	214	18	Ø60x80	65	281	227	156	65	61	122	185	151	251	182	275	55	F16/F25	M20x26	M16x24	66