Шаровые краны с ручкой

латунь

Серия EURO-SFER

арт. 1700 – резьба F/F

арт. 1701 – резьба наружная/внутренняя F/M
арт. 1710 – ручка из стали, резьба F/F
арт. 1711 – ручка из стали, резьба F/M
арт. 1720 – ручка - флажок алюминий, резьба F/F
арт. 1721 – ручка - флажок алюминий, резьба F/M
арт. 1740 – ручка на удлиненном валу
арт. 5940 – исполнение для кислорода (OXY)

Общие характеристики	**Полнопроходной, двухходовой, усиленный, толстостенный**
Размеры присоединения	1/4”, 3/8”, 1/2”, 3/4”, 1”, 1¼”, 1½”, 2”, 2½”, 3”, 4”
Тип присоединения	Муфтовый, внутренняя резьба ISO 7/1 – UNI EN 10226/1-Rp, ГОСТ 6211-81
Условный проход, DN	8мм, 10мм, 15мм, 20мм, 25мм, 32мм, 40мм, 50мм, 65мм, 80мм, 100мм
Рабочая температура	От -20°C до +160°C
Рабочее давление, PN	16/25/30/64 бар в зависимости от DN, см. таблицу
Привод	Ручка

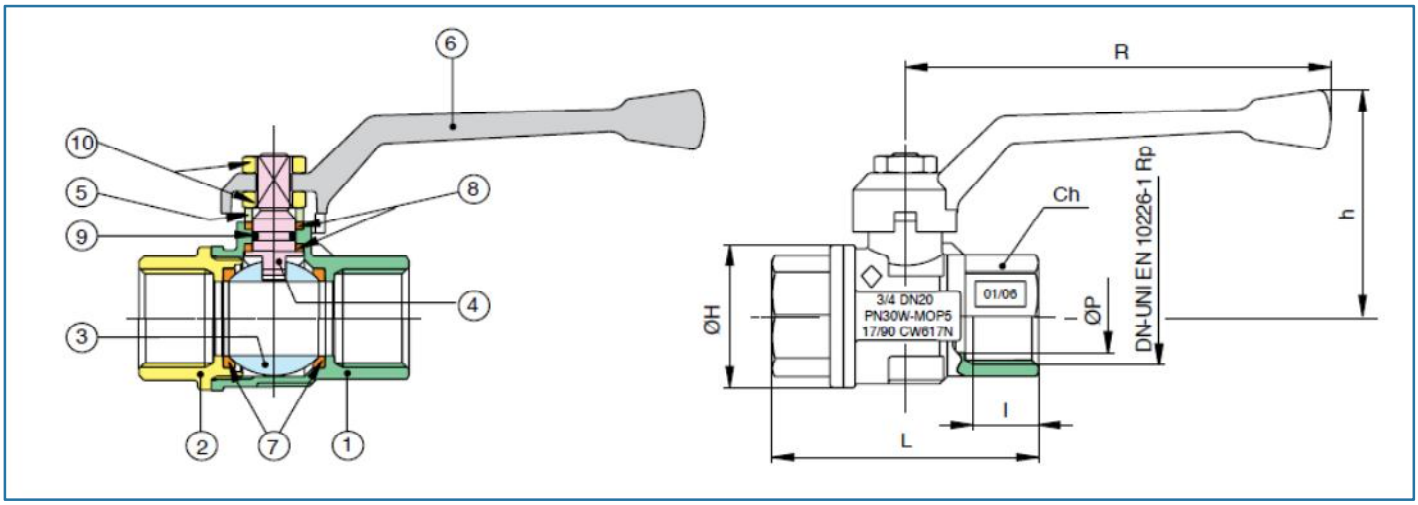

Поз.	Наименование	Материал	Кол.
1	Корпус	Латунь CW617N UNI EN 12165	1
2	Патрубок	Латунь CW617N UNI EN 12165	1
3	Шар	Латунь CW617N UNI EN 12165	1
4	Ось	Латунь CW617N UNI EN 12164	1
5	Шайба	Латунь CW617N UNI EN 12164	1
6	Ручка	Алюминий EN-AC 46100EN 1706	1
7	Уплотнение шара	PTFE	2
8	Антифрик. уплотнение	PTFE	1
9	Уплотнительное кольцо	NBR	2
10	Гайка	Сталь CL04	1

DN		I	L	ØH	Ch	R	h	Kv	PN	Кг
1/4”	8	11	51,5	23	20	95	47,5	5,4	64	0,14
3/8”	10	11,4	51,5	23	20	95	47,5	6	64	0,13
1/2”	15	12	47,5	30	25	84,5	41	16,3	30	0,15
3/4”	20	12	53	36	31	110	52,5	29,5	30	0,26
1”	25	14,5	65,5	43,5	38	110	55	43	30	0,39
1”1/4	32	16	76,5	53	48	140	70	89	25	0,67
1”1/2	40	18	89	65	54	140	75,5	230	25	0,94
2”	50	19	103	80	67	170	86,5	265	25	1,57
2”1/2	65	24	129,5	104	83	240	116,5	540	16	2,76
3”	80	29	155,5	126	98	240	127	873	16	4,40
4”	100	32	185	154,5	128	240	146,5	1390	16	7,68