нержавеющая сталь

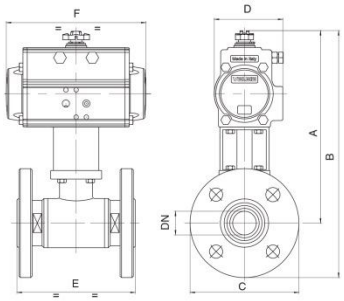

арт. 8P0051 – нерж./сталь AISI316, привод тип DA
арт. 8P0052 – нерж./сталь AISI304, привод тип DA

арт. 8P0053 –нерж./сталь AISI316, привод тип SR
арт. 8P0054 – нерж./сталь AISI304, привод тип SR

Общие характеристики	**Двухходовой, полированный, полнопроходной**
Размеры присоединения	1/2”, 3/4”, 1”, 1¼”, 1½”, 2”, 2½”, 3”, 4”
Тип присоединения	Фланец PN16/40. DIN 3204-F4. UNI EN 1092-1:2003
Условный проход, DN	10мм, 15мм, 20мм, 25мм, 32мм, 40мм, 50мм, 65мм, 80мм, 100мм, 125мм
Рабочая температура	От -20°C до +160°C
Рабочее давление, PN	16-25-40 бар, в зависимости от DN, см. таблицу
Давление управления	min. 6 бар
Тип арматуры	Серия 4G арт. 103050-6, см. стр. 27 каталога

Пневмопривод DA двухстороннего действия

DN	10	15	20	25	32	40	50	65	80	100
PN	40	40	40	40	40	25	25	16	16	16
A	181	183	187	203	220	189	197	239	251	265
B	226	231	240	261	290	264	280	332	351	375
C	90	95	105	115	140	150	165	185	200	220
D	71	71	71	71	81	81	81	106	106	106
E	115	115	120	125	130	140	150	170	180	190
F	141	141	141	141	164	164	164	241	241	241
DA	52	52	52	52	63	63	63	85	85	85

Пневмопривод SR с возвратными пружинами

DN	10	15	20	25	32	40	50	65	80	100
PN	40	40	40	40	40	25	25	16	16	16
A	181	205	208	247	252	221	229	253	311	325
B	226	253	261	305	322	296	312	346	411	435
C	90	95	105	115	140	150	165	185	200	220
D	71	81	81	106	106	106	106	123	148	148
E	110	115	120	125	130	140	150	170	180	190
F	141	164	164	241	241	241	241	275	372	372
SR	52	63	63	85	85	85	85	100	125	125

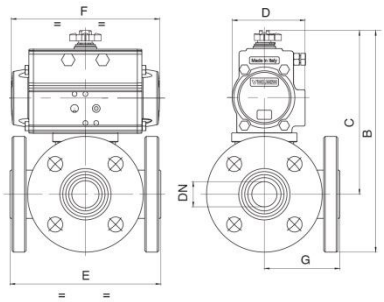

арт. 8P0071(T)/8P0072(L) – нерж./сталь AISI316, привод тип DA
арт. 8P0073(T)/8P0074(L) – нерж./сталь AISI304, привод тип DA

арт. 8P0075(T)/8P0076(L) – нерж./сталь AISI316, привод тип SR
арт. 8P0077(T)/8P0078(L) – нерж./сталь AISI304, привод тип SR

Общие характеристики	**Трехходовой, полированный, полнопроходной, направление T- или L- порт**
Размеры присоединения	1/2”, 3/4”, 1”, 1¼”, 1½”, 2”, 2½”, 3”, 4”
Тип присоединения	Фланец PN16/40, DIN 3204-F4. UNI EN 1092-1:2003
Условный проход, DN	10мм, 15мм, 20мм, 25мм, 32мм, 40мм, 50мм, 65мм, 80мм, 100мм
Рабочая температура	От -20°C до +160°C
Рабочее давление, PN	16-25-40 бар в зависимости от DN, см. таблицу
Давление управления	min. 6 бар
Тип арматуры	Серия 4G арт. 303050-6, см. стр. 40 каталога

Пневмопривод DA двухстороннего действия

DN	10	15	20	25	32	40	50	65	80	100
PN	40	40	40	40	40	25	25	16	16	16
B	193	199	223	232	265	295	320	340	374	399
C	148	151	170	174	195	220	237	247	274	289
D	71	71	81	81	81	95	106	106	123	123
E	120	130	140	150	180	200	220	240	260	300
F	141	141	164	164	164	210	241	241	275	275
G	60	65	70	75	90	100	110	120	130	150
DA	52	52	63	63	63	75	85	85	100	100

Пневмопривод SR с возвратными пружинами

DN	10	15	20	25	32	40	50	65	80	100
PN	40	40	40	40	40	25	25	16	16	16
B	255	260	255	264	297	322	333	387	421	468
C	210	212	202	206	227	247	250	294	321	358
D	81	81	106	106	106	123	123	137	148	164
E	120	130	140	150	180	200	220	240	260	300
F	164	164	241	241	241	275	275	333	372	435
G	60	65	70	75	90	100	110	120	130	150
SR	63	63	85	85	85	100	100	115	125	140