Шаровые краны с ручкой

нержавеющая сталь

Серия WAFER

арт.725000 – корпус нерж./сталь, фланец PN16

Общие характеристики	**Межфланцевый, полнопроходной**
Размеры присоединения	1”, 1¼”, 1½”, 2”, 2½”, 3”,
Тип присоединения	PN10-PN16-PN40, ANSI150
Условный проход, DN	25мм, 32мм, 40мм, 50мм, 65мм, 80мм, 100мм
Рабочая температура	От -20°C до +160°C
Рабочее давление, PN	20/40 бар, в зависимости от DN, см. таблицу
Вакуум	10^{-3} Torr
Привод	Площадка с крепежными отверстиями для скобы ISO 5211

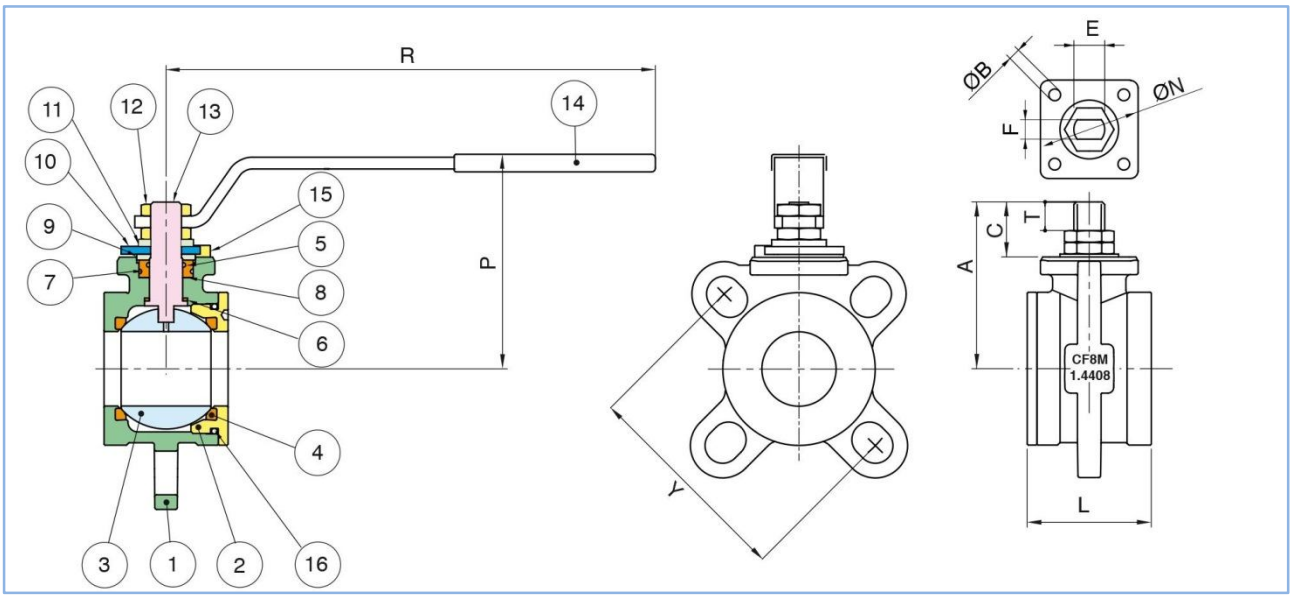

Поз	Наименование	Материал	Кол
1	Корпус	Нерж./сталь CF8M/A182-F316	1
2	Патрубок	Нерж./сталь CF8M/A182-F316	1
3	Шар	Нерж./сталь CF8M/A182-F316	1
4	Уплотнение шара	PTFE	2
5	Уплотнит. кольцо	FKM (VITON)	1
6	Шайба	PTFE	1
7	Уплотнит. кольцо	FKM (VITON)	1
8	Уплотнение оси	PTFE	1
9	Шайба	Нержавеющая сталь	1
10	Ограничитель	Углеродистая сталь	1
11	Пружинная шайба	Углеродистая сталь	2
12	Гайка	Углеродистая сталь	2
13	Вал	Нерж./ст CF8M/A182-F316	1
14	Ручка	Углеродистая сталь	1
15	Болт	Углеродистая сталь	2
16	Уплотнит. кольцо	FKM (VITON)	1

DN		Y	L	R	P	A	C	T	E	F	ØN	B	Kv	PN	Кг
1”	25	PN10/PN16/PN40/ANSI150	46	174	91	71,5	23	10,5	M12	8	42	M5	43	40	1,3
1”1/4	32	PN10/PN16/PN40/ANSI150	54	174	95	75	23	10,5	M12	8	42	M5	89	40	1,65
1”1/2	40	PN10/PN16/PN40/ANSI150	63,5	250	110	85	28	15	M16	10	50	M6	230	40	2,15
2”	50	PN10/PN16/PN40/ANSI150	82	250	119	93,5	28	15	M16	10	50	M6	265	40	3,75
2”1/2	65	PN10/PN16/ANSI150	103	321	145	122	34	18	M20	14	70	M8	540	20	7,35
3”	80	PN10/PN16/ANSI150	122	321	154	131	34	18	M20	14	70	M8	873	20	10,3
4”	100	PN10/PN16/ANSI150	152	321	167	144	34	18	M20	14	70	M8	1390	20	16,0

АРХИМЕД ТОРГОВО-ИНЖЕНЕРНЫЙ ЦЕНТР
тел. +7 (495) 788-54-55 • www.airar.ru • info@airar.ru