углеродистая сталь

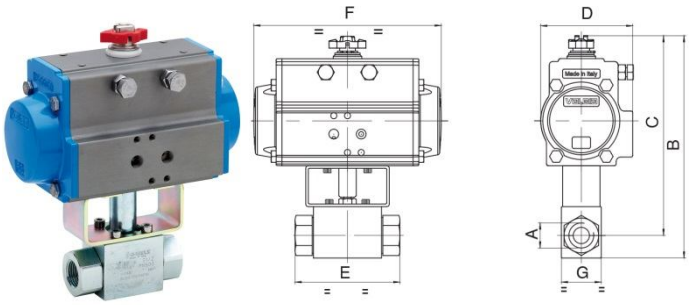

арт. 8P0137 – сталь, привод тип DA

арт. 8P0138 – сталь, привод тип SR

Общие характеристики	**Двухходовой, полнопроходной, высокобарный, сталь 9SMnPb36**
Размеры присоединения	1/4”, 3/8”, 1/2”, 3/4”, 1”, 1¼”, 1½”, 2”
Тип присоединения	Муфтовое, внутренняя резьба ISO/DIN 228
Условный проход, DN	6мм, 10мм, 13мм, 20мм, 25мм, 32мм, 40мм, 50мм
Рабочая температура	От -20°C до +160°C
Рабочее давление, PN	350-400-500 бар в зависимости от DN, см. таблицу
Давление управления	min. 6 бар
Тип арматуры	Серия HIGH PRESSURE арт. GE2-G, см. стр. 48 каталога

Пневмопривод DA двухстороннего действия							
DN	10	15	20	25	32	40	50
PN	500	500	400	350	350	350	350
A	3/8”	1/2”	3/4”	1”	1¼”	1½”	2”
B	182	196	226	237	292	306	347
C	164	178	203	207	245	252	290
D	71	81	95	95	123	123	137
E	73	83	95	112	115	131	140
F	141	164	210	210	275	275	333
G	35	37	45	55	88	102	118
DA	**52**	**63**	**75**	**75**	**100**	**100**	**115**

Пневмопривод SR с возвратными пружинами							
DN	10	15	20	25	32	40	50
PN	500	500	400	350	350	350	350
A	3/8”	1/2”	3/4”	1”	1¼”	1½”	2”
B	212	214	254	264	326	340	421
C	194	196	230	234	279	286	364
D	95	95	123	123	137	137	164
E	73	83	95	112	115	131	140
F	210	210	275	275	333	333	435
G	35	37	45	55	88	102	118
SR	**75**	**75**	**100**	**100**	**115**	**115**	**140**

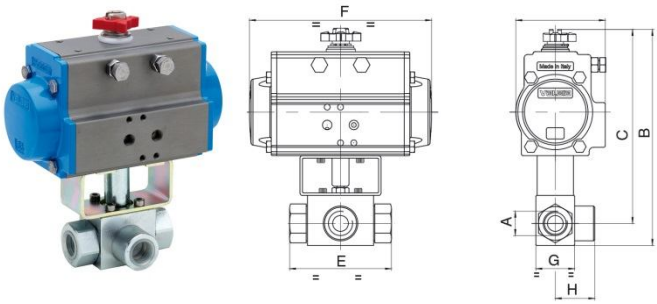

арт. 8P0153(L)/8P0154(T) – сталь, привод тип SR

арт. 8P0155(L)/8P0156(T) – сталь, привод тип DA

Общие характеристики	**Трехходовой, полнопроходной, высокобарный, сталь 9SMnPb36**
Размеры присоединения	3/8”, 1/2”, 3/4”, 1”
Тип присоединения	Муфтовое, внутренняя резьба ISO/DIN 228
Условный проход, DN	10мм, 13мм, 20мм, 25мм
Рабочая температура	От -20°C до +160°C
Рабочее давление, PN	350-400 бар в зависимости от DN, см. таблицу
Давление управления	min. 6 бар
Тип арматуры	Серия HIGH PRESSURE арт. GE3-G, см. стр. 49 каталога

Пневмопривод DA двухстороннего действия				
DN	**10**	**15**	**20**	**25**
PN	**400**	**350**	**350**	**350**
A	3/8”	1/2”	3/4”	1”
B	170	187	212	222
C	153	167	189	193
D	71	81	95	95
E	73	83	95	112
F	140	162	207	207
G	35	37	45	55
H	37	40	52	60
DA	**52**	**63**	**75**	**75**

Пневмопривод SR с возвратными пружинами				
DN	**10**	**15**	**20**	**25**
PN	**400**	**350**	**350**	**350**
A	3/8”	1/2”	3/4”	1”
B	197	200	237	247
C	180	182	214	218
D	95	95	123	123
E	73	83	95	112
F	207	207	272	272
G	35	37	45	55
H	37	40	52	60
SR	**75**	**75**	**100**	**100**