латунь

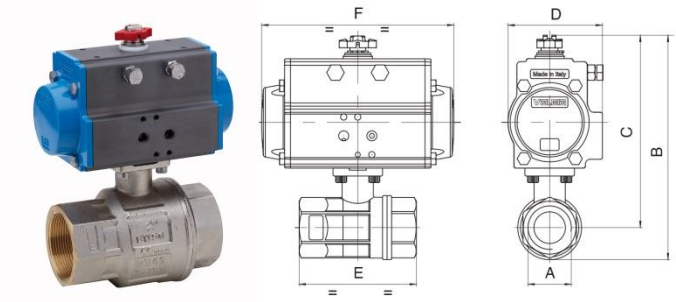

арт. 8P0079 – корпус латунь, привод тип DA
арт. 8P0159 – латунь, шар-нерж./сталь, ATEX, привод тип DA

арт. 8P0081 – корпус латунь, привод тип SR
арт. 8P0160 – латунь, шар-нерж./сталь, ATEX, привод тип SR

Общие характеристики	**Полнопроходной, двухходовой. ATEX–исполнение, подходит для использования с растворителями и красками**
Размеры присоединения	1/4”, 3/8”, 1/2”, 3/4”, 1”, 1¼”, 1½”, 2”, 2½”, 3”, 4”
Тип присоединения	Муфтовый, внутренняя резьба ISO 7/1 – UNI EN 10226/1-Rp, ГОСТ 6211-81
Условный проход, DN	8мм, 10мм, 15мм, 20мм, 25мм, 32мм, 40мм, 50мм, 65мм, 80мм, 100мм
Рабочая температура	От -20°C до +160°C
Рабочее давление, PN	16/25/40 бар в зависимости от DN, см. таблицу
Давление управления	min. 6 бар
Тип арматуры	Серия FULL-SFER арт.2500, см. стр. 3 каталога

Пневмопривод DA двухстороннего действия											
DN	**8**	**10**	**15**	**20**	**25**	**32**	**40**	**50**	**65**	**80**	**100**
PN	**40**	**40**	**40**	**40**	**40**	**40**	**40**	**40**	**25**	**16**	**16**
A	1/4”	3/8”	1/2"	3/4"	1”	1¼”	1½”	2”	2½’	3”	4”
B	115	115	115	120	135	144	203	221	259	279	345
C	98	98	98	100	111	114	166	175	202	211	262
D	45	45	45	45	45	45	71	71	81	81	106
E	67	67	67	76	90	102	114	138	165	188	225
F	110	110	110	110	110	110	141	141	164	164	241
DA	**32**	**32**	**32**	**32**	**32**	**32**	**52**	**52**	**63**	**63**	**85**

Пневмопривод SR с возвратными пружинами											
DN	**8**	**10**	**15**	**20**	**25**	**32**	**40**	**50**	**65**	**80**	**100**
PN	**40**	**40**	**40**	**40**	**40**	**40**	**40**	**40**	**25**	**16**	**16**
A	1/4”	3/8”	1/2"	3/4"	1”	1¼”	1½”	2”	2½”	3”	4”
B	151	151	151	156	172	180	214	232	291	311	358
C	134	134	134	136	147	151	177	186	234	243	275
D	71	71	71	71	71	71	81	81	106	106	123
E	67	67	67	76	90	102	114	138	157	188	225
F	141	141	141	141	141	141	164	164	241	241	275
SR	**52**	**52**	**52**	**52**	**52**	**52**	**63**	**63**	**85**	**85**	**100**

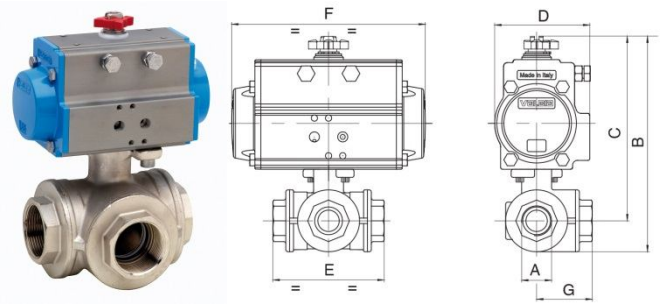

арт. 8P0083(T)/8P0084(L) – корпус латунь, привод тип DA

арт. 8P0085(T)/8P0086(L) – корпус латунь, привод тип SR

Общие характеристики	**Полнопроходной, трехходовой, направление T или L**
Размеры присоединения	1/4”, 3/8”, 1/2”, 3/4”, 1”, 1¼”, 1½”, 2”
Тип присоединения	Муфтовый, внутренняя резьба ISO 7/1 – UNI EN 10226/1-Rp, ГОСТ 6211-81
Условный проход, DN	8мм, 10мм, 15мм, 20мм, 25мм, 32мм, 40мм, 50мм
Рабочая температура	От -20°C до+160°C
Рабочее давление, PN	10/16/30 бар, в зависимости от DN
Давление управления	min. 6 бар
Тип арматуры	Серия COMBI-SFER арт.3500T/3600L, см. стр. 4 каталога

Пневмопривод DA двухстороннего действия								
DN	**8**	**10**	**15**	**20**	**25**	**32**	**40**	**50**
PN	**30**	**30**	**30**	**30**	**16**	**10**	**10**	**10**
A	1/4”	3/8”	1/2"	3/4"	1”	1¼”	1½”	2”
B	113	113	118	167	179	197	230	272
C	96	96	98	143	149	161	187	216
D	45	45	45	71	71	71	81	95
E	67	67	77	87	105	123	139	166
F	110	110	110	141	141	141	164	210
G	34	34	39	44	53	62	70	83
DA	**32**	**32**	**32**	**52**	**52**	**52**	**63**	**75**

Пневмопривод SR с возвратными пружинами								
DN	**8**	**10**	**15**	**20**	**25**	**32**	**40**	**50**
PN	**30**	**30**	**30**	**30**	**16**	**10**	**10**	**10**
A	1/4”	3/8”	1/2"	3/4"	1”	1¼”	1½”	2”
B	149	149	154	179	190	209	283	299
C	132	132	134	155	160	173	219	243
D	71	71	71	81	81	81	106	123
E	67	67	77	87	105	123	139	166
F	141	141	141	164	164	164	241	275
G	34	34	39	44	53	62	70	83
SR	**52**	**52**	**52**	**63**	**63**	**63**	**85**	**100**