пластик

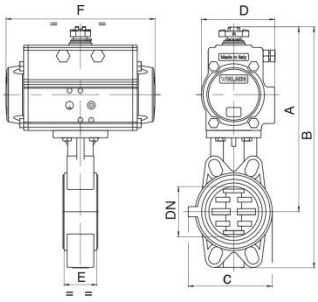

арт. 8P0165 – корпус НПВХ, привод тип DA

арт. 8P0166 – корпус НПВХ, привод тип SR

Общие характеристики	**Компактный, идеальный вариант для использования в водоподготовке**
Размеры присоединения	1½”, 2”, 2½”, 3”, 4”, 5”, 6”, 8”
Тип присоединения	Межфланцевый, тип WAFER, PN16/ANSI 150
Условный проход, DN	40мм, 50мм, 65мм, 80мм, 100мм, 125мм, 150мм, 200мм
Рабочая температура	От -10°C до +120°C
Рабочее давление, PN	10/16 бар, в зависимости от DN
Давление управления	min. 6 бар
Тип арматуры	Серия FIP арт. FEOV, см. стр. 68 каталога

Пневмопривод DA двухстороннего действия								
DN	**40**	**50**	**65**	**80**	**100**	**125**	**150**	**200**
PN	**16**	**16**	**10**	**10**	**10**	**10**	**10**	**10**
A	208	214	233	247	278	313	339	420
B	268	284	313	337	383	434	471	571
C	132	147	165	130	150	185	210	325
D	71	71	81	81	95	106	123	137
E	33	43	46	49	56	64	70	71
F	141	141	164	164	210	241	275	333
DA	**52**	**52**	**63**	**63**	**75**	**85**	**100**	**115**

Пневмопривод SR с возвратными пружинами								
DN	**40**	**50**	**65**	**80**	**100**	**125**	**150**	**200**
PN	**16**	**16**	**10**	**10**	**10**	**10**	**10**	**10**
A	237	243	265	279	340	360	385	454
B	297	313	345	369	445	481	517	615
C	132	147	165	130	150	185	210	325
D	95	95	106	106	137	137	148	164
E	33	43	46	49	56	64	70	71
F	210	210	241	241	333	333	372	435
SR	**75**	**75**	**85**	**85**	**115**	**115**	**125**	**140**

Дисковые затворы с пневмоприводом

латунь

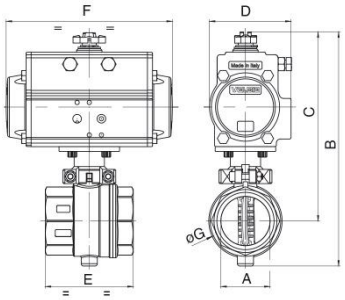

арт. 8P0211 – корпус латунь, привод тип DA

арт. 8P0212 – корпус латунь, привод тип SR

Общие характеристики	**Уникальный затвор для водоподготовки, диск–пластик ULTEM1000**
Размеры присоединения	1/2", 3/4”, 1”, 1¼”, 1½”, 2”, 2½”, 3”
Тип присоединения	Муфтовый, внутренняя резьба ISO 7/1 – UNI EN 10226/1-Rp, ГОСТ 6211-81
Условный проход, DN	15мм, 20 мм, 25мм, 32мм, 40мм, 50мм, 65мм, 80мм
Рабочая температура	От -10°C до +150°C
Рабочее давление, PN	16 бар
Давление управления	min. 6 бар
Тип арматуры	Серия EUROFLY арт.600000, см. стр. 70 каталога

Пневмопривод DA двухстороннего действия								
DN	**15**	**20**	**25**	**32**	**40**	**50**	**65**	**80**
PN	**16**	**16**	**16**	**16**	**16**	**16**	**16**	**16**
A	1/2"	3/4"	1”	1”1/4	1”1/2	2”	2”1/2	3”
B	144	151	158	201	213	240	276	317
C	124	128	131	167	172	192	213	242
D	45	45	45	71	71	81	81	95
E	49	56	64	76	82	93	112	130
F	110	110	110	141	141	164	164	210
ØG	31	38	46	56	66	78	102	122
DA	**32**	**32**	**32**	**52**	**52**	**63**	**63**	**75**

Пневмопривод SR с возвратными пружинами								
DN	**15**	**20**	**25**	**32**	**40**	**50**	**65**	**80**
PN	**16**	**16**	**16**	**16**	**16**	**16**	**16**	**16**
A	1/2"	3/4"	1”	1”1/4	1”1/2	2”	2”1/2	3”
B	181	189	195	212	242	258	308	331
C	161	165	168	178	201	210	245	256
D	71	71	71	81	95	95	106	106
E	49	56	64	76	82	93	112	130
F	141	141	141	164	210	210	241	241
ØG	31	38	46	56	66	78	102	122
SR	**52**	**52**	**52**	**63**	**75**	**75**	**85**	**85**