Дисковые затворы с пневмоприводом

чугун

арт. 8P0237 – диск никелиров. чугун, EPDM, привод тип DA
арт. 8P0239 – диск нерж./сталь, EPDM, привод тип DA

арт. 8P0238 – диск никелиров. чугун, EPDM, привод тип SR
арт. 8P0240 – диск нерж./сталь, EPDM, привод тип SR

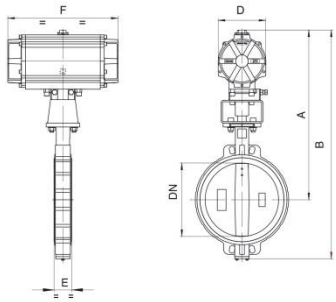

Общие характеристики	Компактный, идеальный вариант для использования в водоподготовке
Размеры присоединения	14”, 16”, 18”, 20”, 24”
Тип присоединения	Межфланцевый, тип WAFER, PN10/ANSI 150
Условный проход, DN	350мм, 400мм, 450мм, 500мм, 600мм
Рабочая температура	От -20°C до +120°C
Рабочее давление, PN	10 бар
Давление управления	min. 6 бар
Тип арматуры	Серия EUROFLY арт.600104, см. стр. 66 каталога (DN350-DN600 по запросу)

Пневмопривод DA двухстороннего действия					
DN	**350**	**400**	**450**	**500**	**600**
PN	**10**	**10**	**10**	**10**	**10**
A	709	798	820	908	1111
B	968	1107	1147	1269	1570
D	186	217	217	217	290
E	80	107	119	132	156
F	500	579	579	579	672
DA	**160**	**200**	**200**	**200**	**270**

Пневмопривод SR с возвратными пружинами					
DN	**350**	**400**	**450**	**500**	**600**
PN	**10**	**10**	**10**	**10**	**10**
A	766	949	971	1029	-
B	1025	1258	1298	1390	-
D	217	290	290	290	-
E	80	107	119	132	-
F	579	672	672	672	-
SR	**200**	**270**	**270**	**270**	**-**

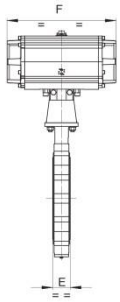

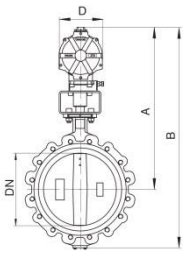

арт. 8P0241 – диск никелиров. чугун, EPDM, привод тип DA
арт. 8P0243 – диск нерж/сталь, EPDM, привод тип DA

арт. 8P0242 – диск никелиров. чугун, EPDM, привод тип SR
арт. 8P0244 – диск нерж/сталь, EPDM, привод тип SR

Общие характеристики	Компактный, идеальный вариант для использования в водоподготовке
Размеры присоединения	14”, 16”, 18”, 20”, 24”
Тип присоединения	Межфланцевый, тип LUG, PN10/ANSI 150
Условный проход, DN	350мм, 400мм, 450мм, 500мм, 600мм
Рабочая температура	От -20°C до +120°C
Рабочее давление, PN	10 бар
Давление управления	min. 6 бар
Тип арматуры	Серия EUROFLY арт.600204, см. стр. 67 каталога (DN350-DN600 по запросу)

Пневмопривод DA двухстороннего действия					
DN	**350**	**400**	**450**	**500**	**600**
PN	**10**	**10**	**10**	**10**	**10**
A	709	798	820	908	1111
B	968	1107	1147	1269	1570
D	186	217	217	217	290
E	80	107	119	132	156
F	500	579	579	579	672
DA	**160**	**200**	**200**	**200**	**270**

Пневмопривод SR с возвратными пружинами					
DN	**350**	**400**	**450**	**500**	**600**
PN	**10**	**10**	**10**	**10**	**10**
A	766	949	971	1029	-
B	1025	1258	1298	1390	-
D	217	290	290	290	-
E	80	107	119	132	-
F	579	672	672	672	-
SR	**200**	**270**	**270**	**270**	**-**