нержавеющая сталь

VALBIA

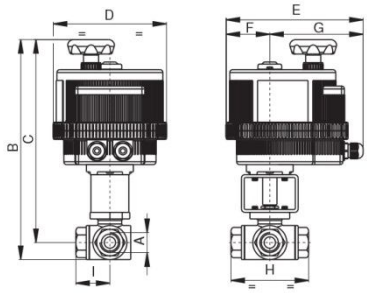

арт. 8E027(T)*/8E026(L)*** – нерж./сталь AISI316L**

***напряжение питания		
12 AC/DC	24 AC/DC	100-240 AC
- 001	**- 002**	**- 004**

Общие характеристики	**Неполнопроходной, трехходовой, T-порт или L-порт**
Размеры присоединения	1/4”, 3/8”, 1/2”, 3/4”, 1”, 1¼”, 1½”, 2”
Тип присоединения	Муфтовый, внутренняя резьба
Условный проход, DN	8мм, 10мм, 15мм, 20мм, 25мм, 40мм, 50мм
Рабочая температура	От -20°C до +160°C
Рабочее давление, PN	64 бар
Тип арматуры	Серия COMBI-SFER арт. 775000L/772000T, см. стр. 20 каталога

DP	**8**	**10**	**15**	**20**	**25**	**32**	**40**	**50**
PN	**64**	**64**	**64**	**64**	**64**	**64**	**64**	**64**
A	1/4”	3/8”	1/2"	3/4"	1”	1”1/4	1”1/2	2”
B	243	243	243	312	317	333	367	403
C	224	224	224	290	291	300	330	355
D	123	123	123	157	157	157	185	211
E	164	164	164	191	191	191	215	237
F	43	43	43	61	61	61	68	84
G	121	121	121	130	130	130	147	153
H	79	79	79	86	108	124	134	164
I	39	39	39	43	54	62	67	81
Привод	**VB015**	**VB015**	**VB015**	**VB030**	**VB030**	**VB030**	**VB110**	**VB110**

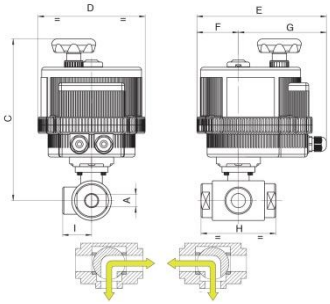

арт. 8E123* - нерж./сталь AISI316**

***напряжение питания		
12 AC/DC	24 AC/DC	100-240 AC
- 001	**- 002**	**- 004**

Общие характеристики	**Трехходовой, полированный, полнопроходной, направление L- порт**
Размеры присоединения	1/4”, 3/8”, 1/2”, 3/4”, 1”, 1¼”, 1½”, 2”, 2½”, 3”, 4”
Тип присоединения	Муфтовый, внутренняя резьба ISO228
Условный проход, DN	10мм, 15мм, 20мм, 25мм, 32мм, 40мм, 50мм, 65мм, 80мм, 100мм
Рабочая температура	От -20°C до +160°C
Рабочее давление, PN	16-25-40 бар в зависимости от DN, см таблицу
Тип арматуры	Серия 4G арт. 353001-6(L), см. стр. 22 каталога

DN	**8**	**10**	**15**	**20**	**25**	**32**	**40**	**50**	**65**	**80**	**100**
PN	**40**	**40**	**40**	**40**	**40**	**40**	**40**	**25**	**25**	**16**	**16**
A	1/4”	3/8”	1/2"	3/4"	1”	1”1/4	1”1/2	2”	2”1/2	3”	4”
C	188	188	191	245	249	297	304	307	334	348	363
D	123	123	123	157	157	185	185	185	211	211	211
E	164	164	164	191	191	215	215	215	237	237	237
F	43	43	43	61	61	68	68	68	84	84	84
G	121	121	121	130	130	147	147	147	153	153	153
H	72	72	82	92	102	118	134	144	160	200	240
I	36	36	41	46	51	59	67	72	80	100	120
Привод	**VB015**	**VB015**	**VB015**	**VB030***	**VB030***	**VB060**	**VB060**	**VB060***	**VB060***	**VB110**	**VB110**

АРХИМЕД ТОРГОВО-ИНЖЕНЕРНЫЙ ЦЕНТР
тел. +7 (495) 788-54-55 • www.airar.ru • info@airar.ru