углеродистая сталь

Серия WAFER-SPLIT

арт. 764150 – фланец PN100, корпус сталь

арт. 764100 – фланец ANSI600, корпус сталь

Общие характеристики	**Полнопроходной, антистатическое исполнение, пожарозащищенный, морозоустойчивая сталь**
Размеры присоединения	1/2”, 3/4”, 1”, 1¼”, 1½”, 2”, 2½”, 3”, 4”
Тип присоединения	Фланцевое присоединение PN100 UNI EN 558 basic series 101
Условный проход, DN	15мм, 20мм, 25мм, 40мм, 50мм, 65мм, 80мм, 100мм
Рабочая температура	От -40°C до +160°C
Рабочее давление, PN	100 бар
Вакуум	До 10^{-3} Torr
Привод	Крепежные отверстия для скобы ISO 5211

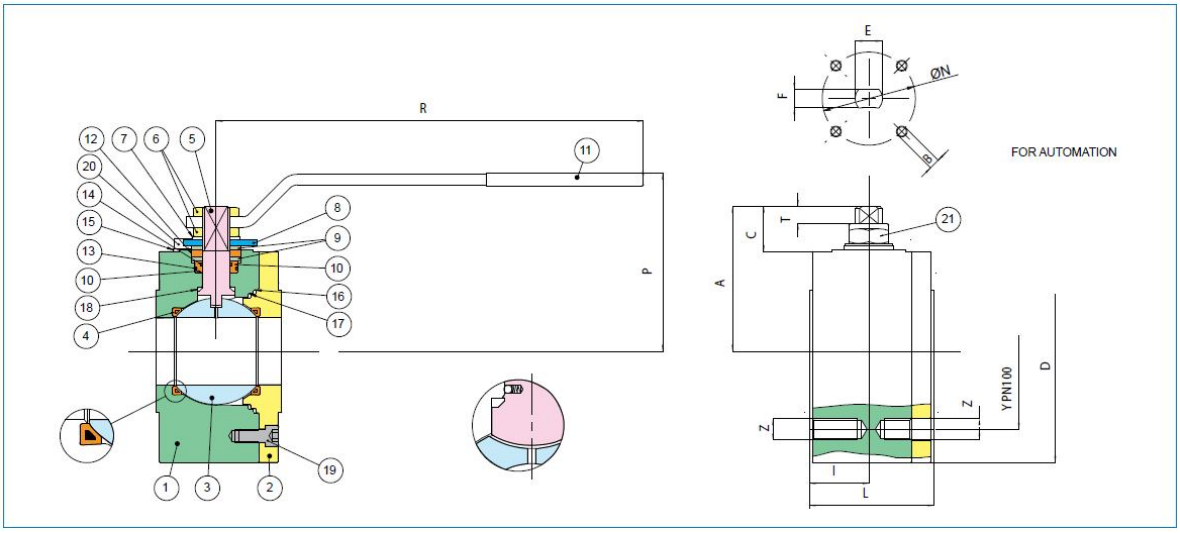

Поз	Наименование	Материал	Кол
1	Корпус	Сталь A350-LF2	1
2	Патрубок	Сталь A350-LF2	1
3	Шар	Нерж/сталь A182- F304	1
4	Уплотнени шара	PTFE+MET	2
5	Ось	A182-F304	1
6	Гайка	Углерод/сталь	2
7	Пружинная шайба	Углерод/сталь	4
8	Ограничитель	Углерод/сталь	1
9	Шайба	Нерж./ сталь 182-F316	2
10	Уплотнение оси	PTFE	1
11	Ручка	Сталь	1
12	Уплотнение оси	graphoil	1
13	Уплотнительное кольцо	FKM(VITON)	1
14	Уплотнитель. кольцо	FKM(VITON)	1
15	Шайба	A182-F304	2
16	Уплотнение оси	graphoil	1
17	Уплотнение оси	PTFE	1
18	Уплотнение шайбы	PTFE	1
19	Винт	Нерж./ сталь	3-4-7
20	Винт	Нерж./ сталь	2

DN		D	Y	Z	I	L	R	P	A	C	T	E	F	B	N	KV	PN	Кг
1/2”	15	105	75	4xM12	24	55	131	71	52,5	17	7,5	M10	7	M5	Ø42-F04	16,3	100	3,0
3/4”	20	130	90	4xM16	25	60	174	88	67,5	22,6	10,1	M12	8	M5	Ø42-F04	29,5	100	4,9
1”	25	140	100	4xM16	28	65	174	92	72,5	23,5	11	M12	8	M5	Ø42-F04	43	100	6,2
1”1/4	32	155	110	4xM20	33	75	251	101	94	31	12	M16	10	M6	Ø50-F05	89	100	10,0
1”1/2	40	170	125	4xM20	41	85	251	131	107	31,5	12	M16	10	M6	Ø50-F05	230	100	13,3
2”	50	195	145	4xM24	50	100	321	143	123	38	16	M20	14	M8	Ø70-F07	265	100	21,0
2”1/2	65	220	170	8xM24	64	125	321	158	133	35	13,5	M20	14	M8	Ø70-F07	540	100	30,5
3”	80	230	180	8xM24	75	150	381	172	152	43,5	19	M24	18	M8	Ø70-F07	873	100	42,2
4”	100	265	210	8xM27	92	185	381	185	165	43,5	19	M24	18	M1	Ø102-F10	1390	100	66,8