Модель 2118

Кран шаровой межфланцевый

Описание

Полнопроходной шаровой кран, межфланцевый.
Присоединение межфланцевое, по DIN PN-16.
Сделан из нержавеющей стали марки AI51 316.
Седло шара PTFE + 15 % F.V. (тефлон армированный стекловолокном)
Защита от протечек через отверстие штока.
Возможен прямой монтаж привода согласно 150 5211 (начиная с Ду 25).
Система блокирования.
Макс. рабочее давление 16 Kg/cm².
Рабочая температура -20 °C + 180 °C.
Применяется в системах отопления и водоснабжения

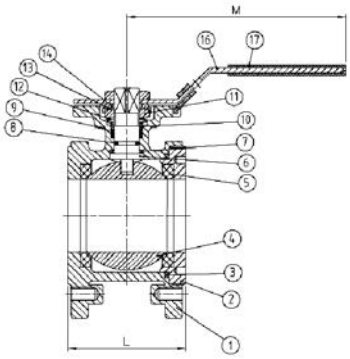

№	Наименование	Материал
1	Корпус	Нерж. Сталь CF8M (316)
2	Крышка	Нерж. Сталь AI51 3160/55316
3	Прокладка	PTFE
4	Шар	Нерж. Сталь AI51 3160/55316
5	Уплотнение седла шар	Тефлон/PTFE+15%GF.
6	Шток	Нерж. Сталь AI51 3160/55316
7	Шайба	PTFE
8	Уплотнительное кольцо	Витон
9	Уплотнение штока	PTFE
10	Шайба штока	Нерж. Сталь AI51 304/55304
11	Гайка	Нерж. Сталь AI51 304/55304
12	Пружинная шайба	Нерж. Сталь AI51 304/55304
13	Контршайба	Нерж. Сталь AI51 304/55304
14	Шайба	Нерж. Сталь AI51 304/55304
15	Стопорный болт	Нерж. Сталь AI51 304/55304
16	Ручка	Нерж. Сталь AI51 304/55304
17	Пластиковая крышка	Винил

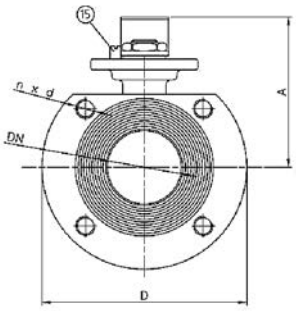

ОСНОВНЫЕ ПАРАМЕТРЫ

Модель	Размер	PN	Монтажные отверстия	Параметры (мм)						Вес (кг)
				øD	A	L	H	CxC	ISO 5211	
2118 04	1/2"	16	4xM12	95	80	36	9.5	9x9	F03 (не прямой монтаж)	1,700
2118 05	3/4"	16	4xM12	105	85	38	13	9x9	F03 (не прямой монтаж)	1,900
2118 06	1"	16	4xM12	115	95	50	10	11x11	F04/F05	2,500
2118 07	1 1/4"	16	4xM16	140	100	53	12.5	11x11	F04/F05	3,500
2118 08	1 1/2"	16	4xM16	150	105	65	14.5	14 x 14	F05/F07	4,350
2118 09	2"	16	4xM16	165	115	78	14	14 x 14	F05/F07	5,450
2118 10	2 1/2"	16	4xM16	185	130	98	17	17 x 17	F07/F10	7,800
2118 11	3"	16	4xM16	200	145	118	16	17 x 17	F07/F10	10,300
2118 12	4"	16	4xM16	220	175	140	19	17 x 17	F07/F10	18,000

ЗНАЧЕНИЯ KV / KV VALUES

1/2"	3/4"	1"	1 1/4"	1 1/2"	2"	2 1/2"	3"	4"
24	43	83	130	205	340	520	1100	1820

Kv = Скорость течения воды в кубических метрах за цикл, который будет производить перепад давления в 1 бар на клапане.

Модель 2118

Кран шаровой межфланцевый

ДЕТАЛИ ШТОКА

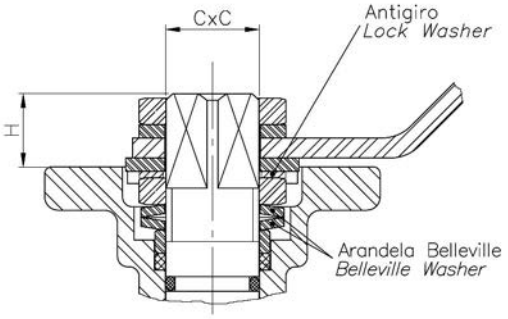

Контршайба: Предотвращает перекос гайки штока при высокопроизводительных рабочих применениях.

Тарельчатая шайба: Стандартные тарельчатые шайбы обеспечивают постоянную "тяжесть" на уплотнении штока, обеспечивая плотную изоляцию даже при разных служебных характеристиках.
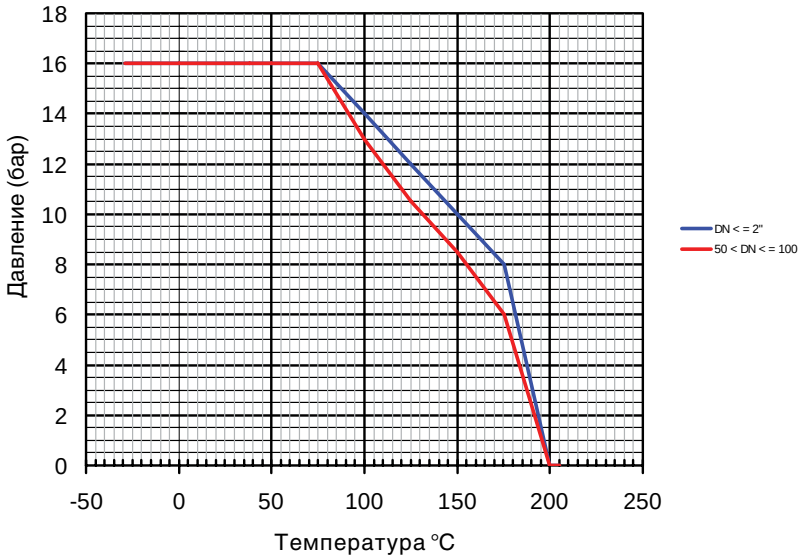
ГРАФИК ЗАВИСИМОСТИ РАБОЧЕГО ДАВЛЕНИЯ И ТЕМПЕРАТУРЫ