Модель 2540/2541

Шаровой кран фланцевый трехходовой полнопроходной тип L/T

Описание

Шаровой кран трехходовой полнопроходной.
Фланцевое соединение-по норме DIN 2501.
PN - 40 от DN 25 до DN 50.
PN - 16 от DN 65 до DN 100.
Выполнен из нерж. стали AISI 316 (CF8M).
Четыре седла шара из PTFE + 15% G.F
Уплотнительное кольцо - Витон.
Антистатическое устройство.
Система блокирования.
Прямой монтаж при в ода согласно ISO 5211.
Защита от протечек через отверстие штока.
Макс. рабочее давление 16/40 Кг/см² соответственно размеру.
Макс. температура -25 °C +180 °C.
Среда применения:отопление и водоснабжение.

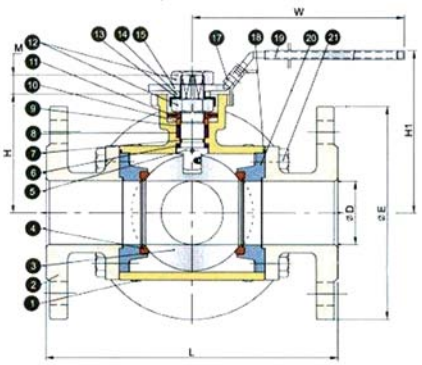

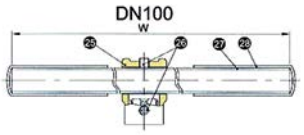

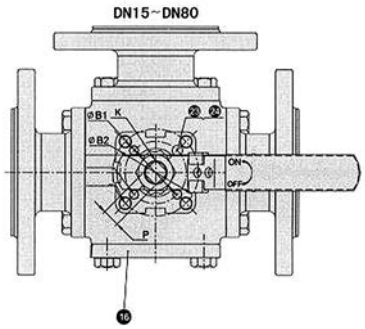

№	Наименование	Материал
1	Корпус	Нерж. сталь AISI 316
2	Крышка корпуса	Нерж. сталь AISI 316
3	Шар	Нерж. сталь AISI 316
4	Уплотнение седла шара	PTFE + 15% GF
5	Шток	Нерж. сталь AISI 316
6	Шайба штока	PTFE
7	Кольцевая прокладка	Viton
8	Уплотнение штока	PTFE
9	Уплотнение	Нерж. сталь + PTFE
10	Шайба штока	Нерж. сталь AISI 316
11	Пружинная шайба	Нерж. сталь AISI 301
12	Гайка штока	Нерж. сталь AISI 304
13	Ограничитель	Нерж. сталь AISI 304
14	Шайба	Нерж. сталь AISI 304
15	Ручка	Нерж. сталь AISI 304
16	Крышка	Нерж. сталь AISI 316
17	Блокировка ручки	Нерж. сталь AISI 304
18	Прокладка	Тефлон
19	Чехол	Винил
20	Фиксатор седла	Нерж. сталь AISI 316
21	Болт	ASTM A 193 - B8
22	Стопорный болт	ASTM A 193 - B8
23	Гайка	ASTM A 193 - B8
24	Адаптер для ручки (4")	Нерж. сталь AISI 316
25	Болт	ASTM A 193 - B8
26	Ручка	ASTMA 53
27	Чехол ручки	Винил

Размеры	Крутящий момент	
	2040/2041	2540/2541
1/4"	5-6	***
3/8"	5-6	***
1/2"	5-6	***
3/4"	8-9	***
1"	11 - 12	20 - 21
1 %"	14 -15	27 -28
1 У2"	20 - 21	37 -38
2"	30 - 31	50 - 51
2 У2"	***	81 - 82
3"	***	130 - 135
4"	***	220 - 225

Модель 2540/2541

Шаровой кран фланцевый трехходовой полнопроходной тип L/T

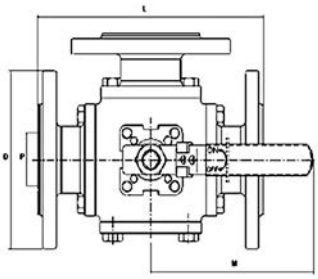

ОСНОВНЫЕ ПАРАМЕТРЫ

Модель	Размер	PN	⌀D	Параметры (мм)								Вес (кг)
				L	øE	H	HI	W	P	M	ISO 5211 (øBI/B2)	
2540 06/2541 06	1"	40	25	180	115	70	104	175	11	11	F04/F05	7,80
2540 07/2541 07	1 1/4"	40	32	190	140	77.5	111	175	11	11	F04/F07	11,60
2540 08/2541 08	1 1/2"	40	38	212	150	86.5	120	200	14	14	F05/F07	14,70
2540 09/2541 09	2"	40	49	230	165	92	126	200	14	14	F05/F07	19,70
2540 10/2541 10	2 1/2"	16	63	290	185	107	155	265	17	17	F07/F10	29,70
2540 11/2541 11	3"	16	75	310	200	119	167	265	17	18	F07/F10	42,00
2540 12/2541 12	4"	16	99	350	220	150	214	400	22	22	F10	60,30

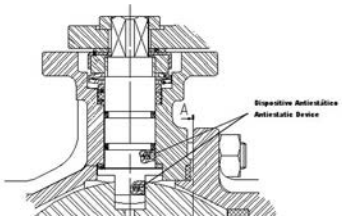

Антистатическое устройство

Это устройство гарантирует электрическое постоянство между шаром-штоком-корпусом, что необходимо при транспортировке воспломеняющихся жидкостей.

КОНФИГУРАЦИЯ ПОТОКА ДЛЯ КЛАПАНА С ТРЕМЯ ПУТЯМИ "T – PORT" 90°

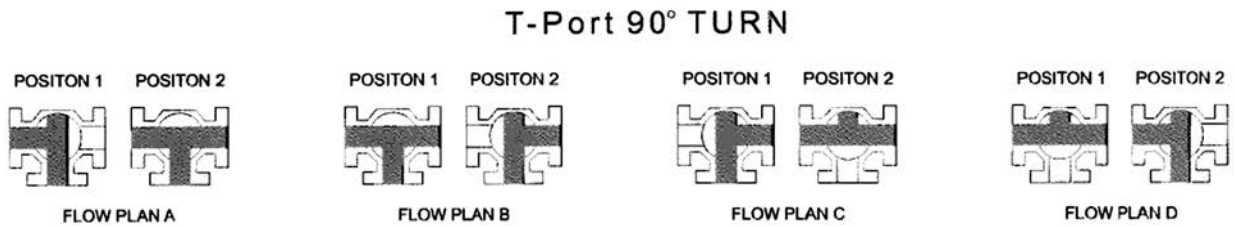

КОНФИГУРАЦИЯ ПОТОКА ДЛЯ КЛАПАНА С ТРЕМЯ ПУТЯМИ "L - PORT" 90°

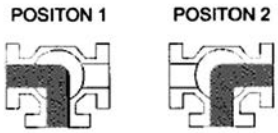
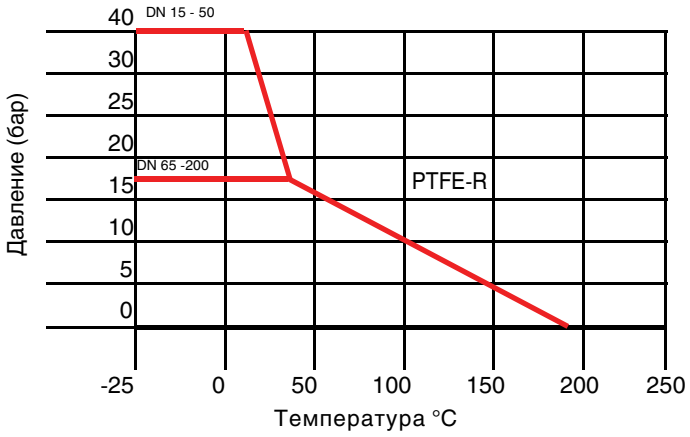
ГРАФИК ЗАВИСИМОСТИ РАБОЧЕГО ДАВЛЕНИЯ И ТЕМПЕРАТУРЫ