нержавеющая сталь

Серия 4G

арт. 103050-6 – корпус нерж./сталь AISI-316L с площадкой
арт. 100150-6 – корпус нерж./сталь AISI-316L с ручкой
арт. 103050-4 – корпус нерж./сталь AISI-304L с площадкой
арт. 100150-4 – корпус нерж/сталь AISI-304L с ручкой
арт. 133050-6 – корпус нерж./сталь AISI-316Lс площадкой, T.I.A. PTFE-100%
арт. 130150-6 – корпус нерж./сталь AISI-316L с ручкой, T.I.A. PTFE-100%
арт. 133055 – корпус нерж./сталь фланец ANSI150
арт. 133002 – корпус нерж./сталь фланец ANSI300

Общие характеристики	**Двухходовой, полированный, полнопроходной**
Размеры присоединения	1/2”, 3/4”, 1”, 1¼”, 1½”, 2”, 2½”, 3”, 4”
Тип присоединения	Фланец PN16/40. DIN 3204-F4. UNI EN 1092-1:2003
Условный проход, DN	10мм, 15мм, 20мм, 25мм, 32мм, 40мм, 50мм, 65мм, 80мм, 100мм, 125мм
Рабочая температура	От -20°C до +160°C
Рабочее давление, PN	16-25-40 в зависимости от DN, см таблицу
Привод	Площадка ISO5211

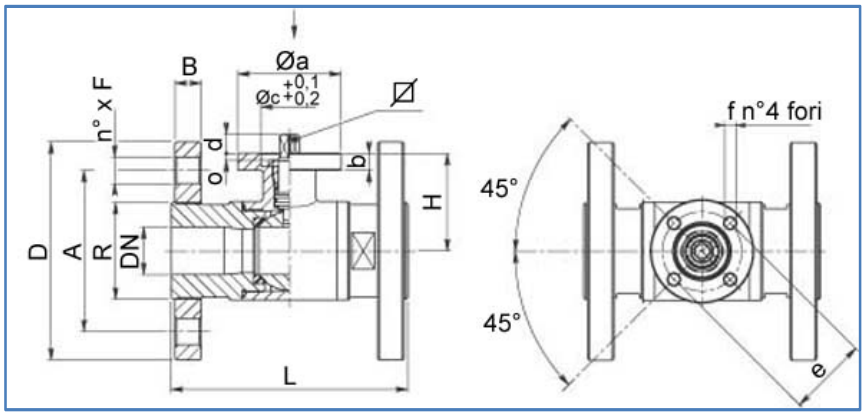

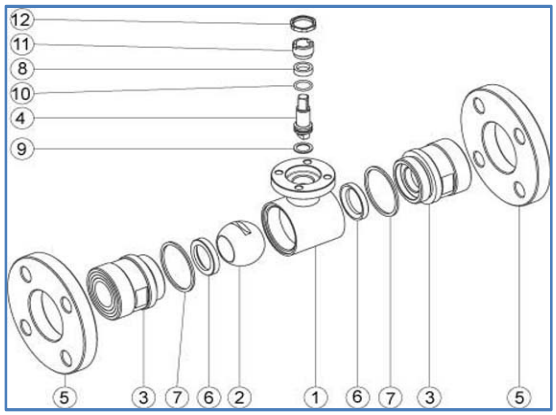

Поз	Наименование	Материал	Кол
1	Корпус	Нерж./сталь AISI316L	1
2	Шар	Нерж./сталь AISI316L	1
3	Патрубок	Нерж./сталь AISI316L	2
4	Ось	Нерж./сталь AISI316L	1
5	Фланец	Нерж./сталь AISI316L	2
6	Уплотнение шара	PTFE	2
7	Уплотнение	PTFE	2
8	Уплотнение оси	PTFE	1
9	Уплотнение оси	PTFE	1
10	Уплотнительное кольцо	FKM(VITON)	1
11	Винт	Нерж./сталь AISI304L	1
12	Гайка	Нерж./сталь AISI303	1

DN	L	H	D	B	R	A	n° x F	ISO-DIN	Ø a	b	Ø c x o	□	d	e	f	n° 4 винты	Nm	PN	Кг	Арт. AISI316L
10	110	39	90	12	30	60	4 x 14	F.03(F.04)	46(54)	9	25(30)x3	9(11)	8(10)	36(42)	6	M5x16	5	40	1,60	103050 6081 O(F)
15	115	41.5	95	12	35	65	4 x 14	F.03(F.04)	46(54)	9	25(30)x3	9(11)	8(10)	36(42)	6	M5x16	8	40	1,80	103050 6141 O(F)
20	120	45	105	14	42	75	4 x 14	F.03(F.04)	46(54)	9	25(30)x3	9(11)	8(10)	36(42)	6	M5x16	12	40	2,53	103050 6201 O(F)
25	125	51.5	115	14	51	85	4 x 14	F.04(F.05)	54(65)	9	30(35)x3	11(14)	10(13)	42(50)	6	M5(M6)x16	15	40	3,33	103050 6261 O(F)
32	130	56.5	140	16	63	100	4 x 18	F.04(F.05)	54(65)	9	30(35)x3	11(14)	10(13)	42(50)	6(7)	M5(M6)x16	18	40	4,98	103050 6301 O(F)
40	140	76	150	16	75	110	4 x 18	F.05(F.07)	65(90)	12	35(55)x4	14(17)	13(15)	50(70)	7(9)	M6(M8)x20	25	25	6,35	103050 6341 O(F)
50	150	84	165	18	89	125	4 x 18	F.05(F.07)	65(90)	12	35(55)x4	14(17)	13(15)	50(70)	7(9)	M6(M8)x20	30	25	8,90	103050 6381 O(F)
65	170	94.5	185	18	110	145	4 x 18	F.07(F.10)	90(125)	12	55(70)x4	17(22)	15(18)	70(102)	9(11)	M8x20(M10x25)	45	16	13,9	103050 6441 O(F)
80	180	106	200	18	120	160	8 x 18	F.07(F.10)	90(125)	12	55(70)x4	17(22)	15(18)	70(102)	9(11)	M8x20(M10x25)	70	16	16,1	103050 6481 O(F)
100	190	120	220	20	140	180	8 x 18	F.07(F.10)	90(125)	12	55(70)x4	17(22)	15(18)	70(102)	9(11)	M8x20(M10x25)	80	16	22,0	103050 6541 O(F)
125R	200	120	250	22	153	210	8 x 18	F.07(F.10)	90(125)	12	55(70)x4	17(22)	15(18)	70(102)	9(11)	M8x20(M10x25)	80	16	-	103050 6551 O(F)

(*) при выборе оборудования - значениям в скобках соответствует артикул с литерой (F)