Дисковый затвор с ручкой

чугун

Серия EUROFLY

арт.600104 – корпус чугун, диск никелированный чугун

арт. 600105 – корпус чугун, диск нержавеющая сталь

арт. 600117 – уплотнение NBR, диск чугун

арт. 600119 – уплотнение NBR, диск нержавеющая сталь

- уплотнение VITON, диск нержавеющая сталь
- уплотнение PTFE, диск нержавеющая сталь
- уплотнение CARBOXIDE, абразивоустойчивое, диск нержавеющая сталь

Общие характеристики	**Компактный, идеальный вариант для использования в водоподготовке**
Размеры присоединения	1¼”, 1½”, 2”, 2½”, 3”, 4”, 5”, 6”, 8”, 10”, 12”, 14”, 16”, 20”, 24”
Тип присоединения	Межфланцевый, тип WAFER, PN16/ANSI 150
Условный проход, DN	32мм, 40мм, 50мм, 65мм, 80мм, 100мм, 125мм, 150мм, 200мм, 300мм, 400мм, 450мм, 500мм , 600мм
Рабочая температура	От -20°C до +120°C
Рабочее давление, PN	16 бар
Привод	Ручка

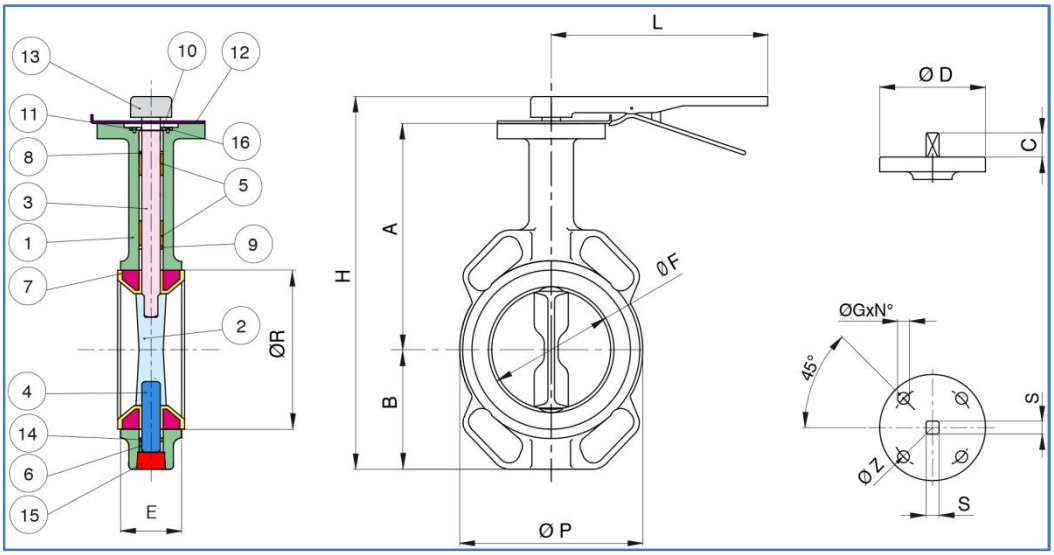

Поз.	Наименование	Материал	Кол.
1	Корпус	Чугун EN-GJL 250	1
2	Диск	Чугун EN-GJL 400	1
3	Ось	Нерж/сталь AISI 416	1
4	Ось	Нерж/сталь AISI 416	1
5	Шайба вала	PTFE	1
6	Шайба вала	PTFE	1
7	Уплотнение диска	EPDM	1
8	Уплотнит. кольцо	EPDM	1
9	Уплотнит. кольцо	EPDM	1
10	Шайба	Сталь	1
11	Прижимное кольцо	Пружинная сталь	1
12	Ограничитель	Оцинкованная сталь	1
13	Ручка	Чугун EN-GJL 250	1
14	Уплотнит. кольцо	EPDM	1
15	Гайка	Сталь	1
16	Винт	Сталь	2

DN	H	A	B	L	ØF	ØP	E	ØD	C	ØG	N°	ØZ	S■	Kv	PN	Kг
32	190	112	58	162	35	85	33	90	22	7/10	4	50/70	11	51	16	2,04
40	204	112	70	162	41	95	33	90	22	7/10	4	50/70	11	68	16	2,30
50	236	143	71	267	52	100	43	90	22	7/10	4	50/70	11	99	16	3,24
65	255	155	77	267	64	120	46	90	22	7/10	4	50/70	11	169	16	3,88
80	272	161	89	267	78	127	46	90	22	7/10	4	50/70	11	260	16	4,18
100	302	178	102	267	104	161	52	90	22	10	4	70	14	516	16	5,36
125	335	190	123	267	123	190	56	90	22	10	4	70	14	879	16	7,10
150	365	205	138	267	155	215	56	90	22	10	4	70	14	1358	16	8,28
200	439	237	168	358	202	268	60	150	34,5	12	4	102	17	2697	16	13,7
250	510	268	207	358	250	325	68	150	34,5	12	4	102	22	4292	16	21,8
300	586	308	143	358	301	400	78	150	34,5	14	4	125	27	7095	16	32,1

АРХИМЕД ТОРГОВО-ИНЖЕНЕРНЫЙ ЦЕНТР
тел. +7 (495) 788-54-55 • www.airar.ru • info@airar.ru