нержавеющая сталь

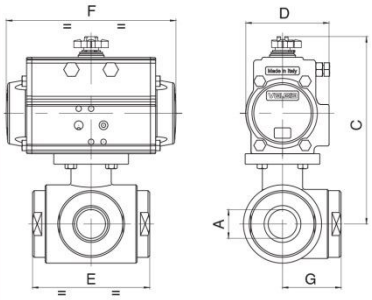

арт. 8P0063(T)/8P0064(L) – нерж./сталь AISI316, привод тип DA
арт. 8P0065(T)/8P0066(L) – нерж./сталь AISI304, привод тип DA

арт. 8P0067(T)/8P0068(L) – нерж./сталь AISI316, привод тип SR
арт. 8P0069(T)/8P0070(L) – нерж./сталь AISI304, привод тип SR

Общие характеристики	**Трехходовой, полированный, полнопроходной, направление T- или L- порт**
Размеры присоединения	1/4”, 3/8”, 1/2”, 3/4”, 1”, 1¼”, 1½”, 2”, 2½”, 3”, 4”
Тип присоединения	Муфтовый, внутренняя резьба ISO228
Условный проход, DN	8мм, 10мм, 15мм, 20мм, 25мм, 32мм, 40мм, 50мм, 65мм, 80мм, 100мм
Рабочая температура	От -20°C до +160°C
Рабочее давление, PN	16-25-40, бар в зависимости от DN, см. таблицу
Давление управления	min. 6 бар
Тип арматуры	Серия 4G арт. 303001-6(T), см. стр. 21 каталога

Пневмопривод DA двухстороннего действия

DN	8	10	15	20	25	32	40	50	65	80	100
PN	40	40	40	40	40	25	25	25	25	16	16
A	1/4”	3/8”	1/2”	3/4”	1”	1¼”	1½”	2”	2½”	3”	4”
C	148	148	151	170	174	195	220	237	247	274	289
D	71	71	71	81	81	81	95	106	106	123	123
E	72	72	82	92	102	118	134	144	160	200	240
F	141	141	141	164	164	164	210	241	241	275	275
G	36	36	41	46	51	59	67	72	80	100	120
DA	**52**	**52**	**52**	**63**	**63**	**63**	**75**	**85**	**85**	**100**	**100**

Пневмопривод SR с возвратными пружинами

DN	8	10	15	20	25	32	40	50	65	80	100
PN	40	40	40	40	40	25	25	25	25	16	16
A	1/4”	3/8”	1/2”	3/4”	1”	1¼”	1½”	2”	2½”	3”	4”
C	210	210	212	202	206	227	247	250	297	321	358
D	81	81	81	106	106	106	123	123	137	148	164
E	72	72	82	92	102	118	134	144	160	200	240
F	164	164	164	241	241	241	275	275	333	372	435
G	36	36	41	46	51	59	67	72	80	100	120
SR	**63**	**63**	**63**	**85**	**85**	**85**	**100**	**100**	**115**	**125**	**140**

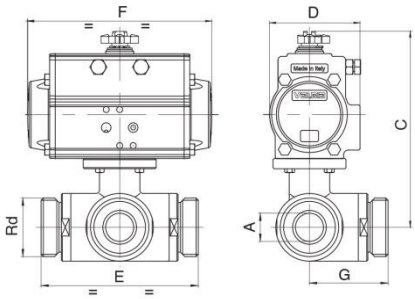

арт. 8P0251(T)/8P0219(L) – нерж./сталь AISI316, привод тип DA
арт. 8P0249(T)/8P0217(L) – нерж./сталь AISI304, привод тип DA

арт. 8P0252(T)/8P02220L) – нерж./сталь AISI316, привод тип SR
арт. 8P0250(T)/8P0218(L) – нерж./сталь AISI304, привод тип SR

Общие характеристики	**Трехходовой, полированный, полнопроходной, направление T- или L- порт**
Размеры присоединения	1/2”, 3/4”, 1”, 1¼”, 1½”, 2”, 2½”, 3”, 4”
Тип присоединения	Под «молочную гайку» DIN 11851
Условный проход, DN	10мм, 15мм, 20мм, 25мм, 32мм, 40мм, 50мм, 65мм, 80мм, 100мм
Рабочая температура	От -20°C до +160°C
Рабочее давление, PN	16-25-40 бар, в зависимости от DN, см. таблицу
Давление управления	min. 6 бар
Тип арматуры	Серия 4G арт. 303025-6(T), см. стр. 23 каталога

Пневмопривод DA двухстороннего действия

DN	10	15	20	25	32	40	50	65	80	100
PN	40	40	40	40	40	40	25	25	16	16
C	148	151	170	174	195	220	237	247	274	289
D	71	71	81	81	81	95	106	106	123	123
E	108	118	130	140	156	172	182	196	256	286
F	141	141	164	164	164	210	241	241	275	275
G	54	59	65	70	78	86	91	98	128	143
Rd	28x 1/8”	34x 1/8”	44x 1/6”	52x 1/6”	58x 1/6”	65x 1/6”	78x 1/6”	95x 1/6”	110x 1/4”	130x 1/4”
DA	**52**	**52**	**63**	**63**	**63**	**75**	**85**	**85**	**100**	**100**

Пневмопривод SR с возвратными пружинами

DN	10	15	20	25	32	40	50	65	80	100
PN	40	40	40	40	40	40	25	25	16	16
C	210	212	202	206	227	247	250	294	321	358
D	81	81	106	106	106	123	123	137	148	164
E	108	118	130	140	156	172	182	196	256	286
F	164	164	241	241	241	275	275	333	372	435
G	54	59	65	70	78	86	91	98	128	143
Rd	28x 1/8’	34x 1/8’	44x 1/6’	52x 1/6’	58x 1/6’	65x 1/6’	78x 1/6’	95x 1/6’	110x 1/4’	130x 1/4’
SR	**63**	**63**	**85**	**85**	**85**	**100**	**100**	**115**	**125**	**140**