ИМПУЛЬСНЫЕ КЛАПАНЫ ASCO™

СЕРИИ 353

- Диафрагменные импульсные клапаны разработаны специально для применения в пылеуловительных системах. Они эффективно объединяют в себе большую пропускную способность, длительный срок службы и предельно быстрое открывание и закрывание потока, обеспечивая надежную и экономичную работу системы. Клапаны управляются с помощью встроенного или выносного пилотного управления.
- Высокопоточные корпусы угловой формы и беспружинная конструкция в сочетании со специальными диафрагменными узлами обеспечивают уникальные рабочие характеристики, необходимые для работы в пылеуловительных системах.
- Конструкция на быстроразъемных обжимных соединениях позволяет избежать трудоемкого процесса нарезки и уплотнения резьбы, что гарантирует максимальную гибкость во время закрепления клапана на трубах.
- Встроенные глушители обеспечивают бесшумную работу и предотвращают попадание посторонних частиц в клапан.
- Приводы клапанов оснащены катушками класса F, изолированными эпоксидной смолой.
- Клапаны соответствуют требованиям всех применимых директив ЕС.

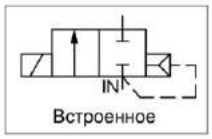

Встроенное

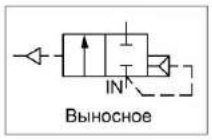

Выносное

Общая информация о клапане		
Корпус	Алюминий	
Трубка сердечника, пружина сердечника, сердечник и глухая гайка	Нержавеющая сталь.	
Экранирующая катушка	Медь	
Уплотнения и диск	NBR (нитрил)	
Диафрагма	TPE/TPE-LT	
Диапазон температуры	**TPE — Стандартный** **Температура окружающей среды:** от -20 до +85 °C **Чистящая жидкость:** от -15 до +85 °C **Запыленный газ:** от -20 до +140 °C	**TPE-LT** **Температура окружающей среды:** от -40 до +60 °C **Чистящая жидкость:** от -40 до +60 °C **Запыленный газ:** от -40 до +60 °C

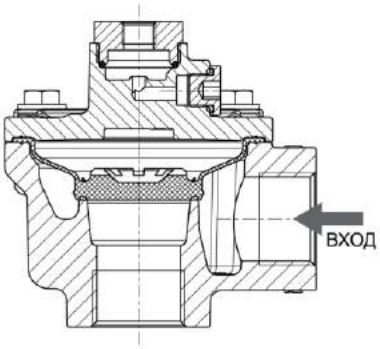

Резьбовое трубное соединение

ЭЛЕКТРИЧЕСКИЕ ХАРАКТЕРИСТИКИ (1)	
Относительное время в рабочем режиме	10 %, макс. время включения 1 мин.
Класс изоляции катушки	F (155 °C)
Электрическая защита корпуса	Литой корпус, IP 65
Электрический интерфейс	Плоский наконечник (Кабель Ø 6–8 мм), DIN 46244
Электробезопасность	IEC 335
Напряжение	24 В пост. тока; Перем. ток: 24 В/50–60 Гц, 110–120 В/50–60 Гц, 230 В/50–60 Гц

(1) Дополнительную информацию см. на страницах 2 и 6

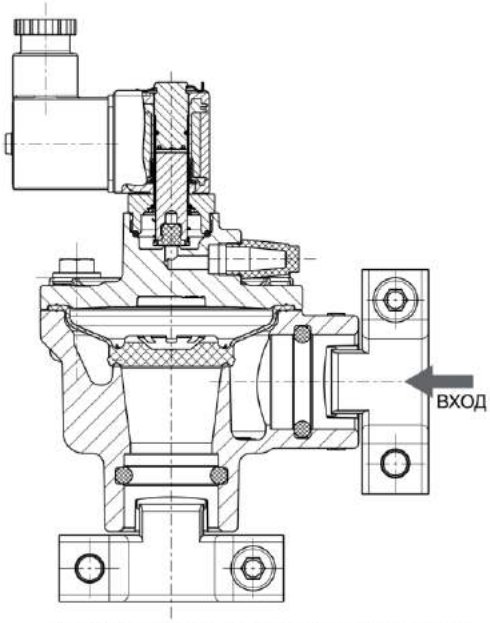

Быстроразъемное обжимное соединение

Технические характеристики

Размер трубы	Проходное сечение	Пропускная способность		Перепад рабочего давления, бар		Мощность катушки (1) (Вт)		Тип соединения	Электрический интерфейс (2)	Номер по каталогу (алюминий)	Опция (3)	Код по напряжению					Типоразмер (4)
				мин.	макс. (PS)							24 В/50–60 Гц	110 В/50 Гц 120 В/60 Гц	230 В/50–60 Гц	24 В пост. тока	Выносное	
	мм	Kv (м³/ч)	Cv (гал/мин)		Воздух ~/=	~	=										
NC — нормально закрытый, уплотнение из NBR																	**Чертеж**
3/4"	32	13	15	2	8,5	6,3	22	Резьбовое	-	* 353K1110X	A00					00	4
								Обжимное	-	* 353K1110X							2
								Резьбовое	Плоский наконечник, катушка DIN	* 353K111S1		FQ	F0	FH	F1		3
								Обжимное		* 353K111S1							1
1"	32	20	23	2	8,5	6,3	22	Резьбовое	-	* 353K2110X	A00					00	4
								Обжимное	-	* 353K2110X							2
								Резьбовое	Плоский наконечник, катушка DIN	* 353K211S1		FQ	F0	FH	F1		3
								Обжимное		* 353K211S1							1

(1) Подробную техническую информацию см. на следующей странице (-ах).
(2) Тип привода на стр. 6.
(3) Дополнительные параметры для каждого типа конструкции см. на следующих страницах.
(4) Размеры см. на чертеже (-ах) для каждого типа конструкции — на следующей странице (-ах).
* В зависимости от типа соединения

Порядок заказа

G 353 K 1 1 1 S0 A00 F1

Тип соединения
G = Соединения корпуса ISO 228/1 «G»
K = Быстроразъемное обжимное соединение
8 = Входное соединение NPTF

Серия продукции
353 = Импульсные клапаны

Редакция
K = Первый выпуск

Размер трубы
1 = 3/4"
2 = 1"

Материал корпуса
1 = Алюминий
3 = Анодированный алюминий

Температура / Уплотнение
1 = TPE — Стандарт.
2 = TPE — LT
Сведения по температуре см. на стр. 1

Напряжение
00 = Выносные клапаны не требуют подачи напряжения
F1 = 24 В/пост. ток, класс F
F0 = 120 В/60 Гц,110/50, класс F
FQ = 24 В/50–60 Гц, класс F
FH = 230 В/50–60 Гц, класс F
Другие напряжения предоставляются по запросу

Опции
A00 = без опции
A01 = без глушителя (только соленоид)
6AH = обжимное соединение на входе
600 = фитинг для трубы 6 мм (только выносное управление)
601 = фитинг для трубы 8 мм (только выносное управление)
Другие опции предоставляются по запросу

Параметры электрического интерфейса и взрывозащиты
0X = Выносные клапаны не требуют подачи напряжения
S0 = Плоский наконечник, 3x DIN 46244 без разъема (аналогично префиксу SC)(7)
S1 = Наконечник, 3x DIN 46244, IP65 (аналогично префиксу SC) (7)
SG = Литая катушка с разъемом, в эпоксидной оболочке, ATEX II 3GD Ex ec IIC Gc / II 3GD Ex tc IIIC Dc, зона 22 (аналогично префиксу SG) (5) (6) (7)
… = **Другие приводы предоставляются по запросу**

(5) Чтобы получить подробную техническую информацию, найдите префикс на сайте www.asco.com. Обратите внимание, что значение номинального давления на некоторых клапанах в корпусе ATEX будет ниже.
Чтобы определить правильное номинальное давление, просим обратиться к данным на странице «Конфигуратор 2-ходового электромагнитного импульсного клапана».
(6) Только катушки класса F.
(7) Размеры см. на стр. 6.

АРХИМЕД ТОРГОВО-ИНЖЕНЕРНЫЙ ЦЕНТР 8/495/ 788-54-55 WWW.ELBZ.RU

Размеры: мм

Версия с быстроразъемным обжимным соединением

Рис. 1. Встроенное управление

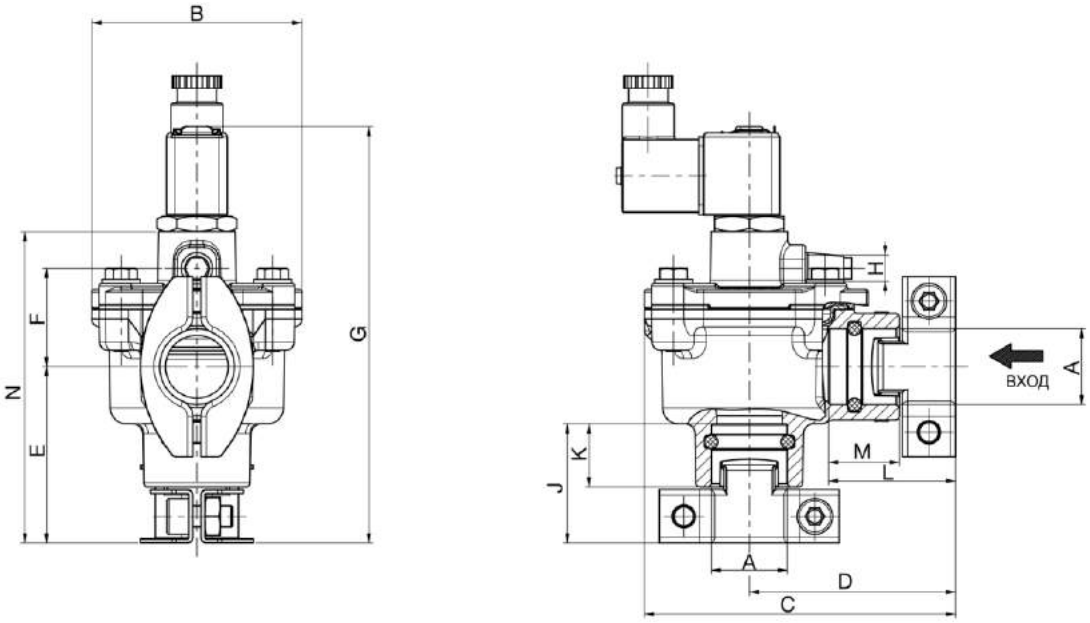

Рис. 2. Выносное управление

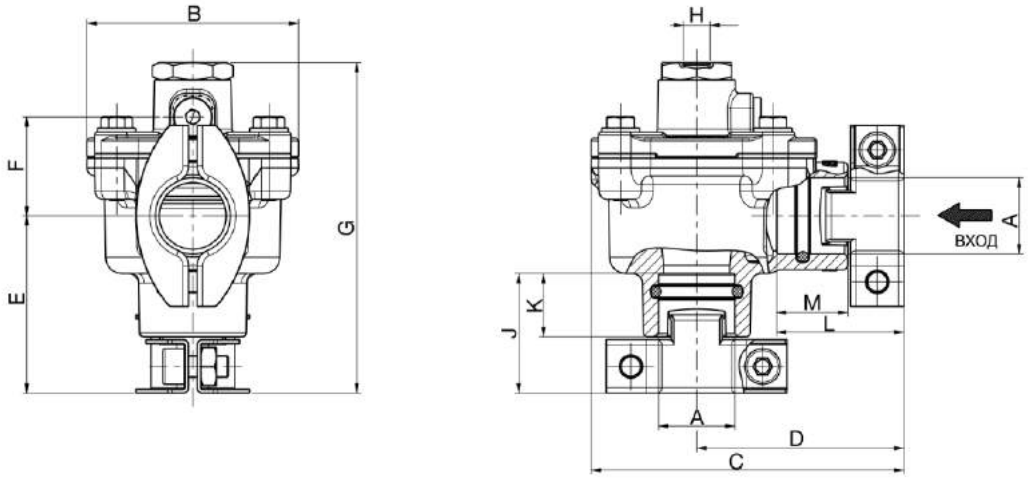

Рис.	A	B	C	D	E	F	G	H	J	K	L	M	N	Масса (кг)
1	3/4" 3/4" NPTF	77	114	76	65	36	152	G1/8" NPTF 1/8"	43,5	23	46,5	26	114	0,9
	1" NPTF 1"	77	120	82	71	40	162	G1/8" NPTF 1/8"	44,5	23	44,5	23	124	0,85
2	3/4" 3/4" NPTF	77	114	75,5	64,5	36	120,5	G1/8" NPTF 1/8"	43,5	23	46,5	26	-	0,8
	1" NPTF 1"	77	120	81,5	70,5	40	130,5	G1/8" NPTF 1/8"	44,5	23	44,5	23	-	0,75

Размеры: мм

Версия с резьбовым трубным соединением

Рис. 3. Встроенное управление

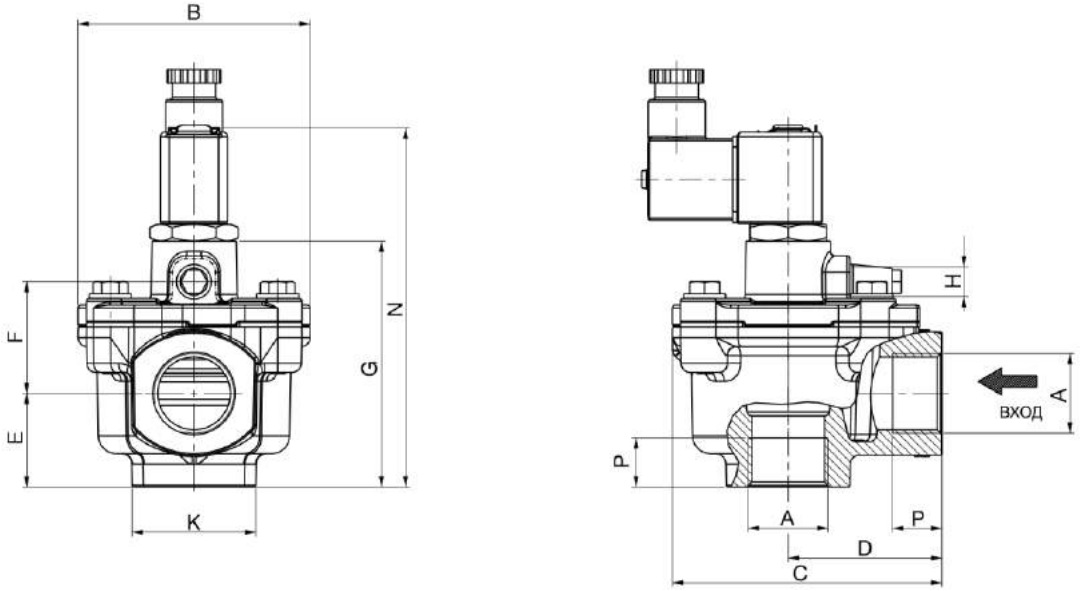

Рис. 4. Выносное управление

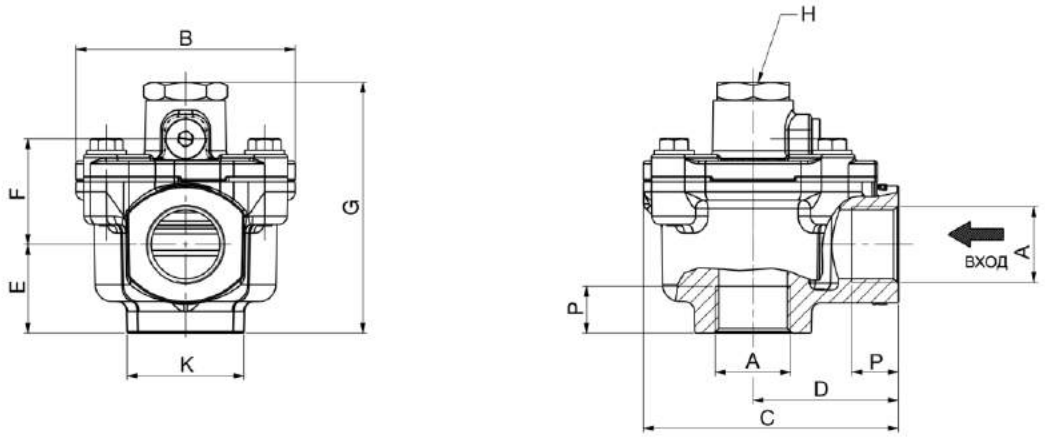

Рис.	A	B	C	D	E	F	G	H	K	N	P	Масса (кг)
3	G 3/4" NPTF 3/4"	77	90	51	31	37	81,5	G 1/8" NPTF 1/8"	41	119	16	0,45
	G 1" NPTF1"	77	90	51	31	37	81	G 1/8" NPTF 1/8"	41	119	16	0,5
4	G 3 /4" NPTF 3/4"	77	89,5	51	31	37	88	G 1/8" NPTF 1/8"	41	-	16	0,35
	G 1" NPTF 1"	77	89,5	51	31	37	88	G 1/8" NPTF 1/8"	41	-	16	0,4

АРХИМЕД
ТОРГОВО-ИНЖЕНЕРНЫЙ ЦЕНТР
8/495/ 788-54-55 WWW.ELBZ.RU

Специальные конструкции и вспомогательные принадлежности

- Последовательный контроллер для пилотных электромагнитных клапанов.
- Пилотные блоки, содержащие от 2 до 12 пилотных электромагнитных клапанов
- Импульсные диафрагменные и пилотные клапаны могут быть оснащены взрывозащищенными соленоидами в соответствии с директивами ATEX и национальными стандартами.
- Водонепроницаемый корпус со встроенной катушкой и винтовым разъемом согласно CEE 10 (IP67)
- Другие версии по запросу.

Установка

- В установочный комплект входит электромагнитный клапан, соленоид (в собранном виде) и разъем (поставляется отдельно).
- Электромагнитные клапаны можно устанавливать в любом положении, это не влияет на их работу.
- Резьбовое соединение G (ISO 228/1) или быстроразъемное обжимное соединение.
- Другие резьбовые соединения предоставляются по запросу.
- При подключении трубопровода к соединению G1/8 в крышке клапана внешний пилотный клапан ASCO должен быть установлен как можно ближе к главному импульсному клапану. Длина труб до 3 метров не оказывает значительного влияния на время импульса.
- В случае установки труб длиной более 3 метров необходимо проверить характеристики импульса в условиях эксплуатации.
- Для всех вариантов установки рекомендуются трубы диаметром 6 мм.
- В версии с быстроразъемным соединением герметичность достигается путем затягивания обжимного уплотнения на трубе.
- В комплект поставки каждого клапана входят инструкции по установке и обслуживанию.
- Декларации о соответствии предоставляются по запросу.
- Комплекты запасных частей и магниты предоставляются по запросу.

Сведения по температурному режиму

Температурный диапазон клапана	Температурный диапазон клапана определяется выбранным уплотняющим материалом, диапазоном температур необходимых для надлежащей работы клапана, а иногда и рабочей средой (например, паром).
Диапазон температуры окружающей среды для привода клапана	Диапазон температуры окружающей среды для привода клапана определяется выбранным уровнем мощности и типом защиты.
Общий диапазон температуры	Температурный диапазон всего электромагнитного клапана определяется согласно предельным значениям двух температурных диапазонов, перечисленных выше.

Электрические характеристики

Класс изоляции катушки	F/H
Электробезопасность	IEC 335
Напряжения	Пост. ток (=) 24 В, допустимое отклонение напряжения ± 10 % Перем. ток (~), 24 В/50–60 Гц, 110–120 В/50–60 Гц, 230 В/50–60 Гц (другие значения напряжений — по запросу)

Пилотное управление (1)	Макс. мощность		Температура окружающей среды для привода клапана	Станадрт безопасности	Электрическая защита корпуса (EN 60529)	Сменная катушка / Комплект запасных частей		Тип (3)
	Перем. ток	Пост. ток				~	=	
	~	=						
			C° (2)			230 В/50–60 Гц	24 В пост. тока	
Базовая мощность								
SC	6,3	22	от -40 до +75	EN 60730	IP65, литой	400127-217	400127-642	01
SG	6,3	22	от -10 до +60	II3 GD Ex ec IIC T4 Gc, Ex tc IIIC T110 °C Dc	IP65X, литой	400129-528	400127-642	02

(1) Электрический интерфейс, в соответствии с кодом заказа. Другие версии предоставляются по запросу.
(2) Температурный диапазон может быть ограничен параметрами применяемых уплотнений.
(3) См. чертежи с размерами ниже.

Электрические соединения

Префикс	Соединение
SC, SG	Разъем кабельного ввода EN175301-803A (ISO 4400) для кабелей с наружным диаметром от 6 до 10 мм.

Размеры: мм

Тип 01

Соленоид с префиксом «SC»
с плоским наконечником, размер разъема 22 (11 мм) ISO 4400, EC 335

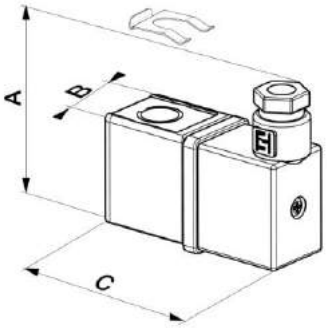

Префикс	A	B	C	Масса (кг)
SC	49	22	61	0,10

Тип 02

Соленоид с префиксом «SG»
с плоским наконечником, размер разъема 22 (11 мм) EN 175301-803
Форма промышленного стандарта B IP65

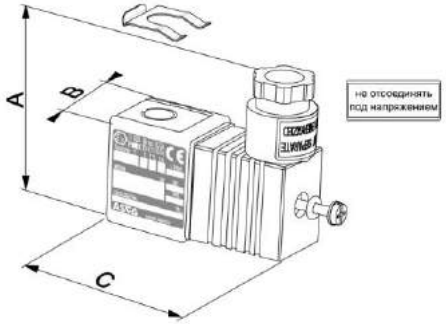

Префикс	A	B	C	Масса (кг)
SG	49	22	61	0,10

АРХИМЕД ТОРГОВО-ИНЖЕНЕРНЫЙ ЦЕНТР
8/495/ 788-54-55 WWW.ELBZ.RU