Ручные четверть-оборотные дублёры серия GM.

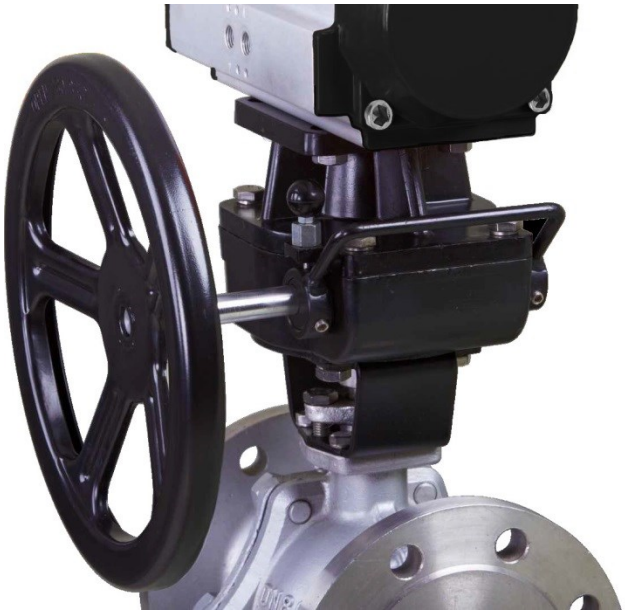

Основное применение:
Ручной расцепляемый червячный дублёр серии **GM** производство **ARTORQ** используется в сочетании с пневматическим приводом, который является основным компонентом системы автоматического управления арматурой.
Дублёры **GM** предназначены в основном для ручного управления дроссельной заслонкой, шаровым краном или дисковым затвором с углом открытия и закрытия 90 градусов. Также дублёры могут быть использованы с другими типами приводов (гидравлический, электрический) в случаях, когда нет возможности автоматического управления арматуры и требуется ручное управление.

Особенности дублёра:

1. Компактный размер, небольшой вес, новый дизайн.

2. Модельный ряд дублёров грамотно согласован по усилиям, и имеет сочетание параметров выходного крутящего момента с пневматическими приводами и различными типами клапанов.

3. Все присоединительные поверхности дублёров серии GM соответствует стандарту соединения ISO 5211, верхняя часть имеет квадратный выступ, нижняя часть - квадратное отверстие.

4. Поднимите ограничительный штифт, поверните рычаг с эксцентриковым устройством на 180° или 90° для автоматического управления пневматическим приводом; поверните рычаг в противоположном направлении для осуществления ручного управления.

5. При производстве дублёр оснащается специальной смазкой, и не требует дополнительного обслуживания. После сборки с клапанами и пневмоприводами он полностью герметичен, имеет пыленепроницаемый и водонепроницаемый корпус, уровень защиты IP65.

Инструкция по эксплуатации

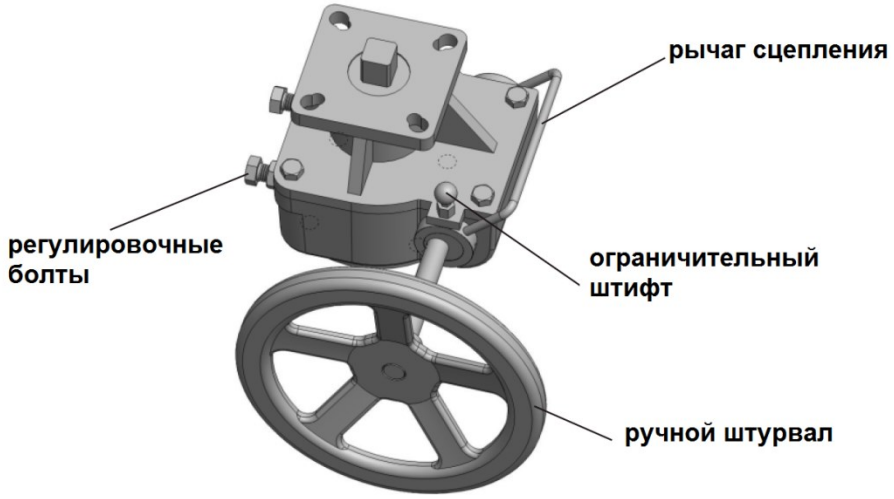

Ручной режим:

поднимите ограничительный штифт и поверните рычаг переключателя влево вверх до упора. Убедитесь, что ограничительный штифт на месте зафиксировал рычаг в положении для ручного управления, при этом червячная передача должна войти в зацепление с валом дублёра, начинайте поворачивайте маховик, чтобы открыть и закрыть клапан.

Автоматический режим:

поднимите ограничительный штифт и поверните рукоятку переключателя вправо вниз в положение для автоматического управления, убедитесь, что он зафиксирован на месте, при этом передача усилия на штурвал отсоединена, и вращающийся штурвал находится в режиме холостого хода.

При переключении рычага вверх и вниз может возникнуть явление заедания, сопротивления вызванное несовпадением червячной передачи с шестерней, это явление можно устранить, просто немного покачав штурвал в разные стороны.

Технические параметры:

Модель	Привод	Усилие выход, Nm	Передаточное число	Усилие штурвала, Nm	Штурвал, мм	Масса, Кг
GM-1	PA3/ 7/ 11	100	26:1	50	Ø180	2,6
GM-2	PA16	215	30:1	60	Ø200	4,0
GM-3	PA25/ 33	434	38:1	90	Ø280	6,5
GM-4	PA52/68/91	1000	54:1	110	Ø300	13
GM-5	PA120/220	2000	80:1	140	Ø400	32
GM-6	PA320	3500	78:1	200	Ø500	43
GM-7	PA320DA/SR	4200	98:1	200	Ø600	65
GM-8	PA560DA/SR	6000	100:1	200	Ø600	95

Устройство червячного ручного дублёра ARTORQ серии GM

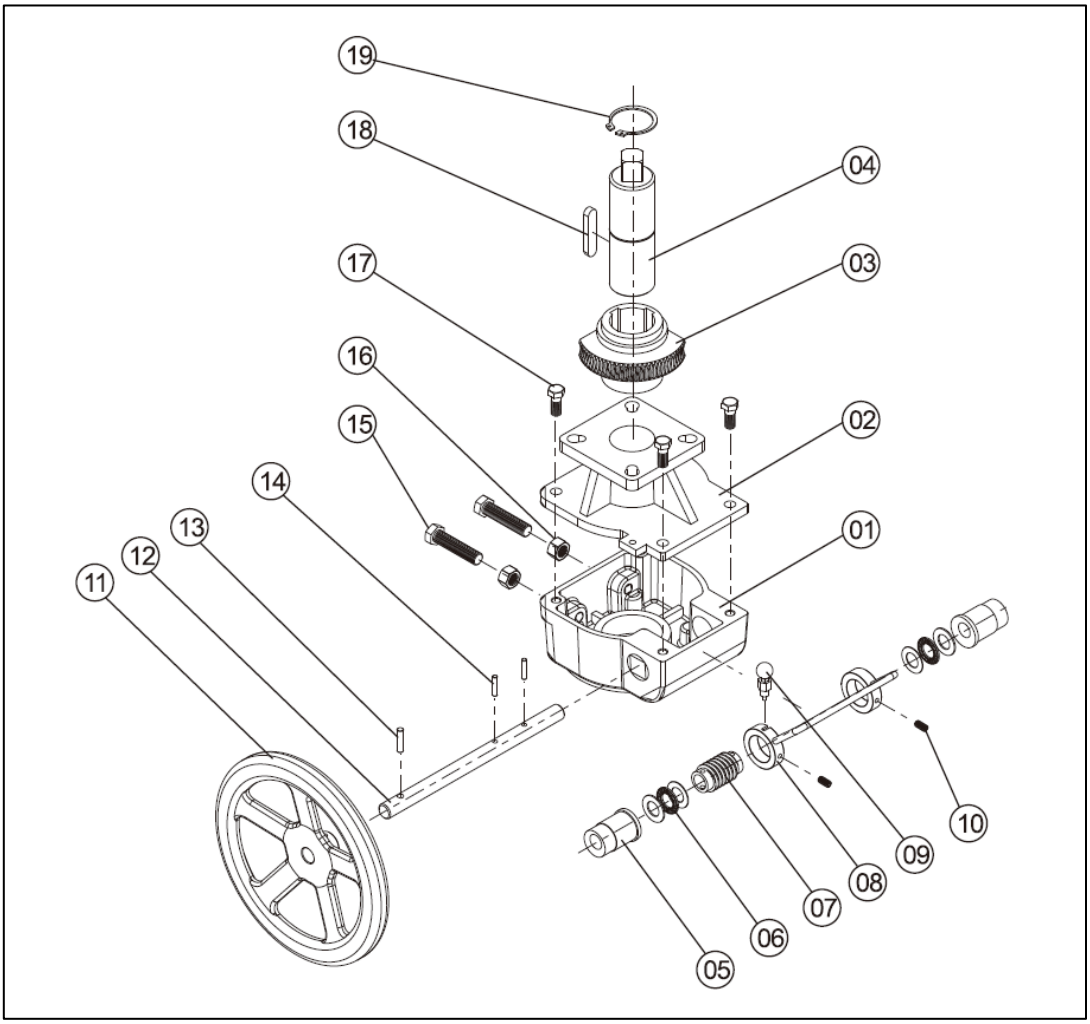

Номер поз.	Название	Материал	Количество
01	Корпус	Алюминиевый сплав / Углеродистая сталь	1
02	Крышка с верхним фланцем	Алюминиевый сплав / Углеродистая сталь	1
03	Червячная передача	Чугун	1
04	Основной вал	Углеродистая сталь	1
05	Устройство с эксцентритетом	Углеродистая сталь	1
06	Подшипник	Подшипниковая сталь	1
07	Червяк	Углеродистая сталь	1
08	Ручка-рычаг	Углеродистая сталь	1
09	Ограничительный штифт	Углеродистая сталь	1
10	Крепёжный винт	Углеродистая сталь	1
11	Штурвал	Углеродистая сталь	1
12	Червячный вал	Хромированная углеродистая сталь	1
13	Штифт штурвала	Углеродистая сталь	1
14	Штифт червяка	Углеродистая сталь	2
15	Регулировочный болт	Нержавеющая сталь	2
16	Контргайка	Нержавеющая сталь	2
17	Болты	Нержавеющая сталь	4
18	Шпонка	Углеродистая сталь	1
19	Сжимное кольцо	Пружинная сталь	1

Габаритные размеры:

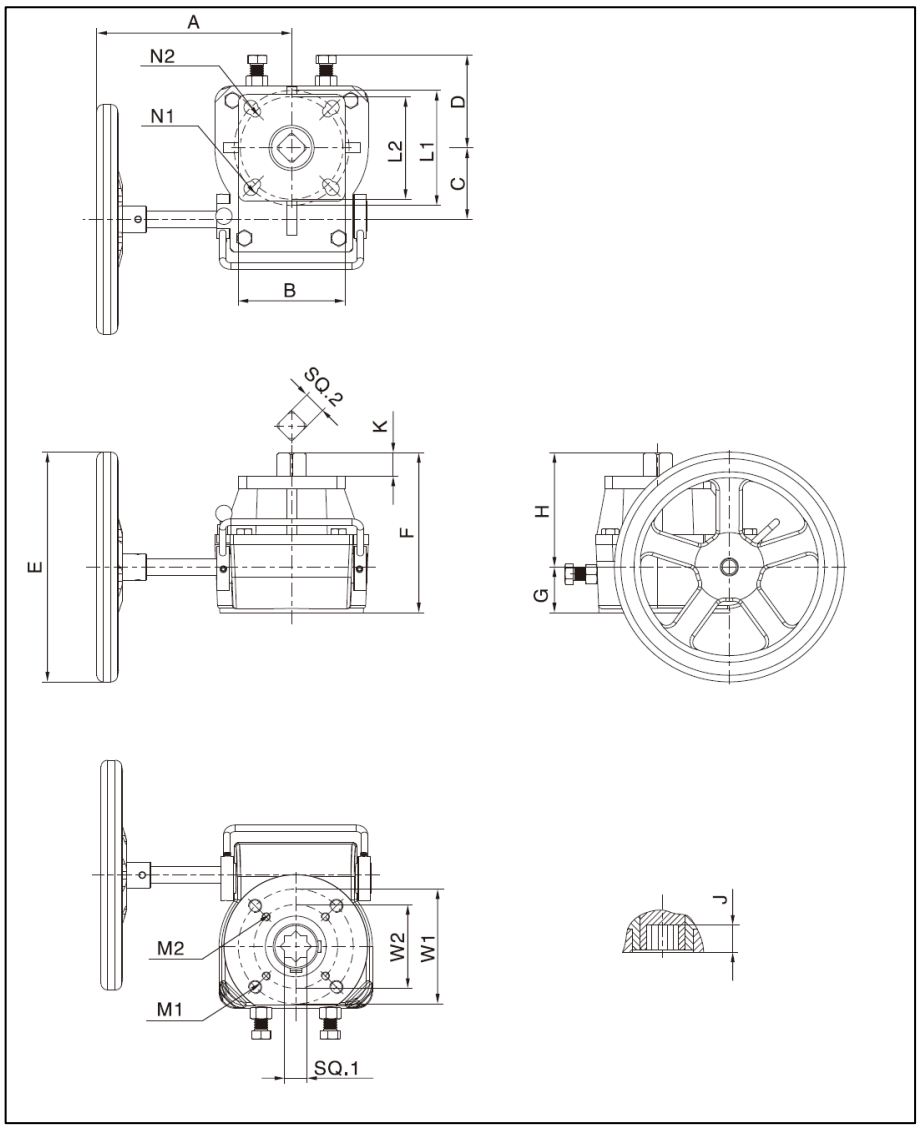

Модель	GM-1	GM-2	GM-3	GM-4	GM-5	GM-6	GM-7	GM-8
A	150	170	200	260	310	395	435	440
B	70	95	115	140	155	160	235	300
C	50	55	82	85	125	140	170	210
D	43	65	90	102	110	140	160	170
E	Ø180	Ø200	Ø280	Ø300	Ø400	Ø500	Ø600	Ø600
F	120	127	150	195	209	233	243	252
G	35	40	40	60	55	60	60	65
H	85	87	110	135	154	172	183	187
J	16	19	24	29	40	50	58	58
K	15	19	22	28	39	48	55	55
M1	M8x4	M10x4	M12x4	M16x4	M20x4	M20x4	M16x8	M16x8
M2	M6x4	M8x4	M10x4	--	--	--	--	--
W1	70	102	125	140	165	165	200	254
W2	50	70	102	--	--	--	--	--
SQ.1	14	17	22	27	36	46	55	55
N1	Ø10x4	Ø12x4	Ø14x4	Ø18x4	Ø22x4	Ø22x4	Ø18x8	Ø18x8
N2	Ø8x4	Ø10x4	Ø12x4	Ø16x4	Ø18x4	--	--	--
L1	70	102	125	140	165	165	200	254
L2	50	70	102	125	140	--	--	--
SQ.2	14	17	22	27	36	46	55	55