# ИМПУЛЬСНЫЕ КЛАПАНЫ С ОБЖИМНЫМ УПЛОТНЕНИЕМ
## 2/2 ходовые, непрямого действия
## DN 40

**СЕРИЯ T-PRD 502**

**Нормально закрытые**

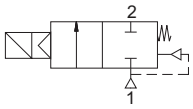

T-PRD (НЗ)

## ОСОБЕННОСТИ

- 2/2 ходовые нормально закрытые импульсные клапаны с обжимным уплотнением серии T-PRD предназначены для систем очистки воздуха
- Рабочая среда - воздух
- Двойные уплотнения, компактная конструкция, надежность, высокое качество исполнения, продолжительный срок службы
- Малое время срабатывания
- Температура рабочей среды: от -10 °C до +80 °C
- Минимальный рабочий перепад давления 0,5 бар
- Электронный таймер - по запросу
- Клапаны имеют всю необходимую разрешительную документацию
- Некоторые применения: пылевые фильтры, бункеры, пылеуловители, покрасочные камеры
- Взаимозаменяемость катушек переменного и постоянного тока
- Импульсные клапаны должны использоваться на фильтрованных средах
- Импульсные клапаны могут быть установлены в любом положении, но для оптимальной работы следует устанавливать клапан вертикально, соленоид вверху
- Стандарт трубного присоединения G (BSP) (ISO 228-1), другие трубные присоединения - по запросу (NPT (ANSI 1.20.3))

## ЭЛЕКТРИЧЕСКИЕ ХАРАКТЕРИСТИКИ

| | |
|---|---|
| Продолжительность работы: | ED 100% |
| Класс изоляции катушки: | H (180 °C) |
| Пропитка катушки: | Стекловолокно полиэстера |
| Изоляция катушки: | Усиленное стекловолокно |
| Температура окружающей среды: | от -10 °C до +60 °C |
| Степень защиты: | IP 65 (EN 60529) при правильном присоединении |
| Электрический разъем: | Разъем согласно DIN 46340 с тремя плоскими клеммами (DIN 43650) |
| Спецификация разъема: | ISO 4400 / EN 175301-803, форма A, кабельный ввод для кабелей с внешним диаметром от 6 до 8 мм |
| Электрическая безопасность: | IEC 335 |
| Стандартные напряжения: | DC (=): 12 В, 24 В, 48 В, 110 В |
| (Другие напряжения и 60 Гц - по запросу) | AC (~): 12 В, 24 В, 48 В, 110 В, 230 В/ 50 Гц |
| Допуски напряжения: | DC (=): +10/-5% |
| | AC (~): +10/-15% |

Электрический разъем со светодиодным индикатором - по запросу

## КОНСТРУКЦИЯ

| | |
|---|---|
| Корпус: | Штампованный алюминий |
| Внутренние детали: | Нерж. сталь и латунь |
| Уплотнение: | NBR |
| Экранирующая катушка: | Медь |
| Седла: | Алюминий |
| Трубка сердечника: | Нерж. сталь |
| Пружины: | Нерж. сталь |

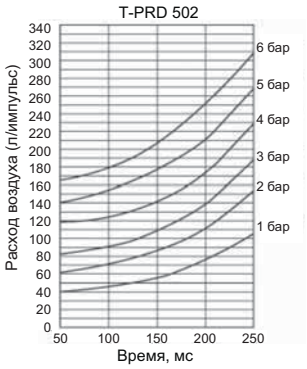


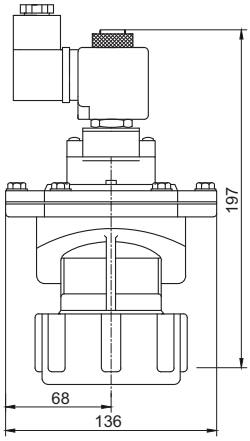


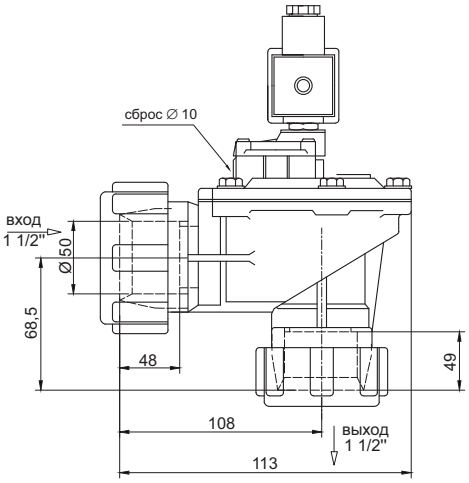


| прис. размер | проход. сечение | номер по каталогу | пропускная способность Kv | перепад давления, (бар) | | температура рабочей среды, (°C) | | материал корпуса | уплотнение | масса |
|---|---|---|---|---|---|---|---|---|---|---|
| DN | мм | | л/мин | мин. | макс. | мин. | макс. | | | кг |
| 40 | 40 | T-PRD 502 | 774 | 0,5 | 9,8 | -10 | 80 | алюминий | NBR | 2,11 |

**Полезная информация**

1 бар:14,5 PSI:10 м $H_2O$:10 Н/см$^2$:1 кг/ см$^2$:10$^5$Па; 1 PSI:69 мбар; 1 м$^3$/ч:4,405 галлон/мин:16,7 л/мин.; 1 галлон/мин.:0,227 м$^3$/ч; Cv:1,16 Kv; 0 °C:89,6 F