АРХИМЕД
ТОРГОВО-ИНЖЕНЕРНЫЙ ЦЕНТР
8 (495) 788-54-55 WWW.AIRAR.RU INFO@AIRAR.RU

ДИСКОВЫЕ ЗАТВОРЫ
с пневмоприводом

Серия QA331 | Серия QA341

МЕЖФЛАНЦЕВЫЕ ДИСКОВЫЕ ПОВОРОТНЫЕ ЗАТВОРЫ СЕРИИ AZ производствова Архимед (Россия) **с установленными пневматическими приводами QUIFER** (Испания).

- окрашенный чугунный корпус затвора с гладкими проушинами
- материал диска: чугун с покрытием Серия Qa341 или нержавеющая сталь Серия QA331
- материал уплотнения EPDM позволяет использовать дисковый затвор в теплоэнергетике и водоподготовке со многими неагрессивными средами или газами
- поршневой четверть-оборотный пневматический привод с компактным лёгким и прочным корпусом из глубоко анодированного алюминия
- поршневой четверть-оборотный пневматический привод с компактным лёгким и прочным корпусом из глубоко анодированного алюминия
- конструкция Рейка-Шестерня, устройство зубчато-реечного механизма с высоким качеством изготовления является одним из самых надёжных устройств пневматических приводов среди других производителей в условиях современного рынка

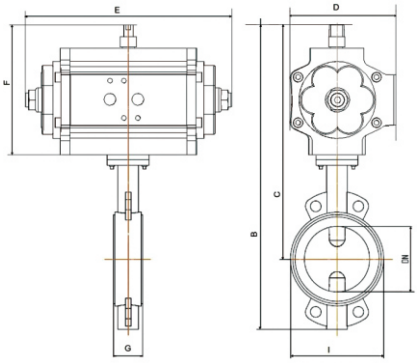

ОБЩИЕ ХАРАКТЕРИСТИКИ	ДИСКОВЫЙ ПОВОРОТНЫЙ ЗАТВОР С ПНЕВМАТИЧЕСКИМ ПРИВОДОМ
Тип присоединения	Межфланцевый
Условный проход, DN	40, 50, 65, 80, 100, 125, 150, 200, 250, 300, 350, 400, 500, 600 мм
Рабочее давление, PN	DN40-DN300 16 бар, DN350-DN600 10 бар (PN16 под заказ)
Материал корпуса затвора	QA341 – Чугун GG20 с эпоксидным покрытием QA331 – Чугун GGG40 с эпоксидным покрытием
Материал диска	QA341 – Чугун GGG40 с покрытием QA331 – Нержавеющая сталь CF8M
Уплотнение	EPDM
Рабочая температура	от -20°C до +120°C
Рабочая среда	Воздух, вода, технические газы
Рабочее давление управления	6 - 7 бар
Тип привода	KP - двухстороннего действия, KPM - с пружинным возвратом

АРТИКУЛЫ ДЛЯ ЗАКАЗА:

QA341-50KP	Межфланцевый дисковый поворотный затвор ДУ50 с чугунным диском с пневматическим приводом двухстороннего действия
QA341-200KPM	Межфланцевый дисковый поворотный затвор ДУ200 с чугунным диском с пневматическим приводом одностороннего действия с пружинным возвратом
QA331-150KP	Межфланцевый дисковый поворотный затвор ДУ150 с нержавеющим диском с пневматическим приводом двухстороннего действия
QA331-200KPM.POSI	Межфланцевый дисковый поворотный затвор ДУ200 с нержавеющим диском с пневматическим приводом одностороннего действия с пружинным возвратом и с электропозиционером 4-20 mA

ПРИВОДЫ KP ДВУХСТОРОННЕГО ДЕЙСТВИЯ, KPM С ПРУЖИННЫМ ВОЗВРАТОМ.
всепогодное исполнение, все детали имеют высокую стойкость к коррозии, дополнительно могут быть оснащены ручным дублёром, блоком концевых выключателей, сигнализирующих о закрытом или открытом положении затвора, электрическим позиционером 4-20мА, низкотемпературное исполнение (от -50°C).

АРХИМЕД
ТОРГОВО-ИНЖЕНЕРНЫЙ ЦЕНТР
8 (495) 788-54-55 WWW.AIRAR.RU INFO@AIRAR.RU

ДОПОЛНИТЕЛЬНОЕ ОБОРУДОВАНИЕ ДЛЯ ПНЕВМОПРИВОДОВ:

ЭЛЕКТРОМАГНИТНЫЙ СОЛЕНОИДНЫЙ КЛАПАН
Производитель: ASCO

Серия: 551, 521.
Напряжение: 220AC, 24DC
Давление: 2-8 бар
Управление: 3/2НЗ, 5/2.

РУЧНОЙ ДУБЛЁР
Производитель: QUIFER

Серия: RKS для пневмоприводов с возвратной пружиной
Серия: RKE для пневмоприводов двухстороннего действия.
Усилие: от 250Нм до 6000Нм
Материал редуктора, червячного вала: сталь,
Материал корпуса: чугун.

ГАБАРИТНЫЕ РАЗМЕРЫ И ТЕХНИЧЕСКИЕ ХАРАКТЕРИСТИКИ ЗАТВОРОВ С ПНЕВМОПРИВОДОМ:

Дисковый затвор с пневмоприводом QUIFER двухстороннего действия

ДУ	B	C	D	E	F	G	PN	Вес	Привод	Диск чугун	Диск нерж.
40	331	261	89	124	111	32	16	3,9	KP-003	QA341-40KP	QA331-40KP
50	361	282	89	124	111	43	16	4,7	KP-003	QA341-50KP	QA331-50KP
65	374	281	89	180	111	46	16	5,4	KP-005	QA341-65KP	QA331-65KP
80	389	286	89	180	111	46	16	5,9	KP-005	QA341-80KP	QA331-80KP
100	446	326	112	233	131	52	16	9,3	KP-008	QA341-100KP	QA331-100KP
125	484	352	112	280	131	56	16	11,3	KP-012	QA341-125KP	QA341-125KP
150	529	371	133	294	151	56	16	14,5	KP-020	QA341-150KP	QA331-150KP
200	619	439	169	286	189	60	16	21,1	KP-030	QA341-200KP	QA331-200KP
250	724	509	169	344	199	68	16	30,9	KP-040	QA341-250KP	QA331-250KP
300	801	550	195	377	230	78	16	44,6	KP-060	QA341-300KP	QA331-300KP
350	854	592	210	440	246	78	10	82,5	KP-100	QA341-350KP	QA331-350KP
400	1017	717	232	445	272	102	10	97,5	KP-140	QA341-400KP	QA331-400KP
450	1005	672	232	537	272	114	10	157	KP-200	QA341-450KP	QA331-450KP
500	1138	772	305	460	340	127	10	189	KP-250	QA341-500KP	QA331-500KP
600	1419	972	305	760	340	152	10	343	KP-370	QA341-600KP	QA331-600KP

Дисковый затвор с пневмоприводом QUIFER с пружинным возвратом

ДУ	B	C	D	E	F	G	PN	Вес	Привод	Диск чугун	Диск нерж.
40	331	261	89	180	111	32	16	4,4	KPM-005	QA341-40KPM	QA331-40KPM
50	361	282	89	180	111	43	16	5,2	KPM-005	QA341-50KPM	QA331-50KPM
65	394	301	112	233	131	46	16	6,9	KPM-008	QA341-65KPM	QA331-65KPM
80	409	306	112	233	131	46	16	7,4	KPM-008	QA341-80KPM	QA331-80KP
100	466	346	133	294	151	52	16	12,3	KPM-020	QA341-100KPM	QA331-100KPM
125	541	409	169	286	189	56	16	15,9	KPM-030	QA341-125KPM	QA341-125KPM
150	577	419	169	344	199	56	16	21,3	KPM-040	QA341-150KPM	QA331-150KPM
200	670	490	195	377	230	60	16	30,0	KPM-060	QA341-200KPM	QA331-200KPM
250	756	541	210	440	246	68	16	41,9	KPM-100	QA341-250KPM	QA331-250KPM
300	913	662	232	537	272	78	16	74,1	KPM-200	QA341-300KPM	QA331-300KPM
350	1018	756	305	460	340	78	10	112	KPM-250	QA341-350KPM	QA331-350KPM
400	1085	785	305	670	340	102	10	153	KPM-370	QA341-400KPM	QA331-400KPM
450	1253	920	406	794	450	114	10	265	KPM-500	QA341-450KPM	QA331-450KPM
500	1318	952	406	794	450	127	10	291	KPM-550	QA341-500KPM	QA331-500KPM
600										QA341-600KPM	QA331-600KPM

БЛОК КОНЦЕВЫХ ВЫКЛЮЧАТЕЛЕЙ
Производитель: TOPWORX
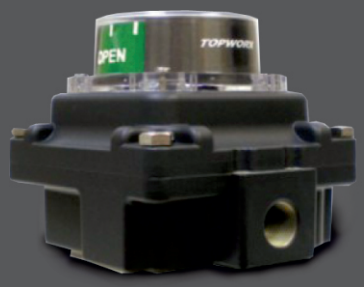
Серия: TVA, TVF, TXP.
Напряжение: 220AC, 24DC
Оснащение: Эл/мех. выключатели, индуктивные датчики, герконы.
Исполнение: IP67, взрывозащита (опция).
Материал корпуса: пластик, алюминий, нержавеющая сталь.