Серия AE1021

Латунный шаровой кран с электроприводом.

Усиленный полнопроходной, двухходовой, резьбовой шаровой кран производство **ENOLGAS** (Италия) серии BALL-O-MATIC с площадкой **ISO5211** с установленным электрическим приводом про-во **Архимед** (Россия) модель **AR01E.**

- материал корпуса, шара и вала из горячекатаной латуни.
- шаровой кран с противовыбросовым штоком, тройным уплотнением: уплотнение из PTFE и кольцом из эластомера в верхней части; антифрикционная шайба в нижней части.
- запатентованная автоматическая система гарантирует превосходную герметичность при любых условиях эксплуатации, поддерживает постоянным давление на уплотнение, устраняя люфт при его износе, что позволяет избежать техобслуживания.
- материал уплотнения **PTFE** позволяет использовать шаровой кран со многими средами, не подходит для использования с растворителями.
- корпус электропривода компактный, металлический, антивандальный, оснащён визуальным индикатором положения, ручным дублёром, блоком концевых выключателей, сигнализирующих о закрытом или открытом состоянии крана.

Дополнительно электропривод может быть изготовлен:

- на низкую температуру окружающей среды (от -40°C)
- с потенциометром и позиционером 4-20мА, 1-10В
- с сигналом обратной связи 4-20мА
- быстродействующее исполнение от 2,8 сек

Общие характеристики	Двухходовой шаровой кран с электрическим приводом
Размеры присоединения	от 1/4” до 2”1/2
Условный проход, DN	8, 10, 15, 20, 25, 32, 40, 50, 65 мм
Рабочее давление, PN	от 25 до 40 бар
Материал корпуса крана, шара	Хромированная латунь CW617N
Уплотнение шара	PTFE
Рабочая температура	От -20˚C до +130˚C
Рабочая среда	Воздух, горячая и холодная вода, масло, технические газы
Напряжение питания привода	24V/DC, 220/50 VAC, 380/50 VAC
Привод	Асинхронный электродвигатель с короткозамкнутым ротором
Защита	IP67, Внутренняя тепловая защита

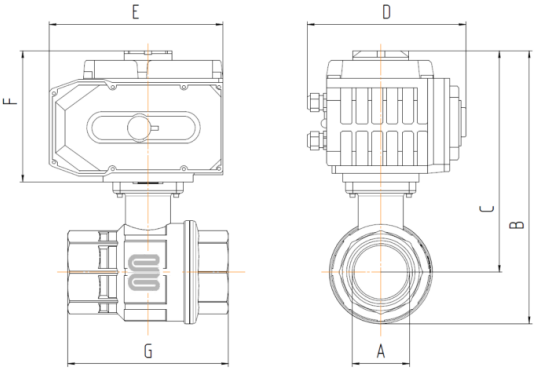

Шаровой кран ENOLGAS с электроприводом AR01E 220/50 вольт

Размер	ДУ, A	B	C	D	E	F	G	PN	Вес	Время	Привод	Артикул
1/2”	15		151	123	123	113	75	40	2,442	20 с	AR01E003	**AE1021-1/2”**
3/4”	20		153,5	123	123	113	80	40	2,563	20 с	AR01E003	**AE1021-3/4”**
1”	25		157	123	123	113	90	40	2,805	20 с	AR01E003	**AE1021-1”**
1”1/4	32		168	123	123	113	110	40	3,220	20 с	AR01E003	**AE1021-1”1/4**
1”1/2	40		174,5	123	123	113	120	25	3,750	20 с	AR01E003	**AE1021-1”1/2**
2”	50		186	123	123	113	140	25	4,988	20 с	AR01E003	**AE1021-2”**
2”1/2	65		203,75	146	160	121	155	25	5,385	30 с	AR01E005	**AE1021-2”1/2**

артикулы для заказа:

AE1021-1/2”.220/50 Резьбовой латунный шаровой кран ДУ15 с эл.приводом напр. 220/50 Вольт
AE1021-2”.24/DC Резьбовой латунный шаровой кран ДУ50 с эл.приводом напр. 24/DC Вольт
AE1021-2”.POSI.220/50 Резьбовой шаровой кран ДУ50 с позиционером 4-20мА напр. 220/50 Вольт
AE1021-1/2”.LT.380/50 Резьбовой латунный шаровой кран ДУ15 с низкотемпературным электроприводом напряжение 380/50 В