Серия AE1070T AE1071L

Трёхходовой латунный шаровой кран с электроприводом.

Усиленный полнопроходной, трёхходовой, резьбовой шаровой кран производство **ENOLGAS** (Италия) серии BALL-O-MATIC с площадкой **ISO5211** с установленным электрическим приводом про-во **Архимед** (Россия) модель **AR01E.**

- материал корпуса, шара и вала из горячекатаной латуни.
- шаровой кран с противовыбросовым штоком, тройным уплотнением: уплотнением из PTFE и кольцом из эластомера в верхней части; антифрикционная шайба в нижней части.
-распределение потока Т-порт или L-порт.
- передовая конструкция и точная механическая обработка гарантируют превосходную герметичность и длительную бесперебойную работоспособность.
- износостойкий прочный материал уплотнения **PTFE** (4 уплотнения шара**)** позволяет использовать шаровой кран со многими средами, не подходит для использования с растворителями
- корпус электропривода компактный, металлический, антивандальный, оснащён визуальным индикатором положения, ручным дублёром, блоком концевых выключателей, сигнализирующих о закрытом или открытом состоянии крана.

Дополнительно электропривод может быть изготовлен:

- на низкую температуру окружающей среды (от -40°С)
- с потенциометром и позиционером 4-20мА, 1-10В
- с сигналом обратной связи 4-20мА
- быстродействующее исполнение от 2,8 сек

Общие характеристики	Трёхходовой шаровой кран L-порт, Т-порт с электрическим приводом
Размеры присоединения	от 1/4” до 2”
Условный проход, DN	8, 10, 15, 20, 25, 32, 40, 50 мм
Рабочее давление, PN	от 25 до 40 бар
Материал корпуса крана, шара	Хромированная латунь CW617N
Уплотнение шара	PTFE
Рабочая температура	От -20˚С до +130˚С
Рабочая среда	Воздух, горячая и холодная вода, масло, технические газы
Напряжение питания привода	24V/DC, 220/50 VAC, 380/50 VAC
Привод	Асинхронный электродвигатель с короткозамкнутым ротором
Защита	IP67, Внутренняя тепловая защита

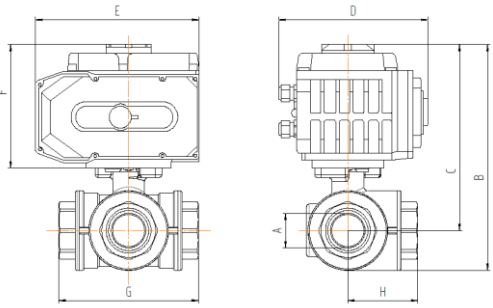

	Шаровой кран ENOLGAS с электроприводом AR01E 220/50 вольт												
Размер	**ДУ, А**	**B**	**C**	**D**	**E**	**F**	**G**	**H**	**PN**	**Вес**	**Время**	**Привод**	**Артикул**
1/2”	15		151	123	123	113	64,5	32,5	40	2,64	20 с	AR01E003	**AE1070T-1/2”**
3/4”	20		155	123	123	113	76	38	40	2,92	20 с	AR01E003	**AE1070T-3/4”**
1”	25		159,5	123	123	113	97	48,5	40	3,42	20 с	AR01E003	**AE1070T-1”**
1”1/4	32		174,5	123	123	113	118	59	40	5,20	20 с	AR01E003	**AE1070T-1”1/4**
1”1/2	40		176,5	123	123	113	135	67,5	25	5,47	20 с	AR01E003	**AE1070T-1”1/2**
2”	50		187	146	160	121	157	78,5	25	8,36	30 с	AR01E005	**AE1070T-2”**

артикулы для заказа:

AE1070T-1/2”.220/50 Резьбовой, латунный, трёхходовой Т-порт, шаровой кран ДУ15 с эл.приводом напр.220/50 Вольт
AE1071L-2”.24/DC Резьбовой, латунный, трёхходовой L-порт шаровой кран ДУ50 с эл.приводом напр.24/DC Вольт
AE1070T-2”.POSI.220/50 Резьбовой латунный, трёхходовой Т-порт, шаровой кран ДУ50 с позиционером 4-20 мА напр.220/50 Вольт
AE1071L-1”.LT.380/50 Резьбовой латунный, трёхход. L-порт, шаровой кран ДУ25 с низкотемпературным эл.приводом, напр. 380/50 В