Серия PAE1021

Латунный шаровой кран с пневмоприводом.

Усиленный полнопроходной, двухходовой, резьбовой шаровой кран производство **ENOLGAS** (Италия) серии BALL-O-MATIC с площадкой **ISO5211** с установленным пневматическим приводом про-во **ARTORQ.**

- шаровой кран с противовыбросовым штоком, тройным уплотнением: уплотнение из PTFE и кольцом из эластомера в верхней части; антифрикционная шайба в нижней части.
- запатентованная автоматическая система гарантирует превосходную герметичность при любых условиях эксплуатации, поддерживает постоянным давление на уплотнение, устраняя люфт при его износе, что позволяет избежать техобслуживания.
- поршневой пневмопривод с внутренним механизмом рейка-шестерня двухстороннего (открытие и закрытие сжатым воздухом) или одностороннего действия (открытие воздухом, закрытие встроенными пружинами)
- на корпус пневмопривода можно установить пилотный соленоидный клапан NAMUR и блок концевых выключателей для электрической и визуальной индикации положения крана (открыт/закрыт), пневмопозиционер вход/выход 4-20мА.

Общие характеристики	Двухходовой шаровой кран с пневматическим приводом
Размеры присоединения	от 1/4” до 2 1/2”
Условный проход, DN	8, 10, 15, 20, 25, 32, 40, 50, 65 мм
Рабочее давление, PN	от 25 до 40 бар
Материал корпуса крана, шара, вала	Хромированная латунь CW617N (горячекатаная)
Уплотнение шара	PTFE (подходит ко многими средами, кроме растворителей)
Рабочая температура	От -20 °C до +130 °C
Рабочая среда	Воздух, горячая и холодная вода, масло, технические газы
Рабочее давление привода	min 6,0 бар
Привод	**DA** двухстороннего (открытие и закрытие сжатым воздухом) **SR** одностороннего действия (открытие воздухом, закрытие пружинами)

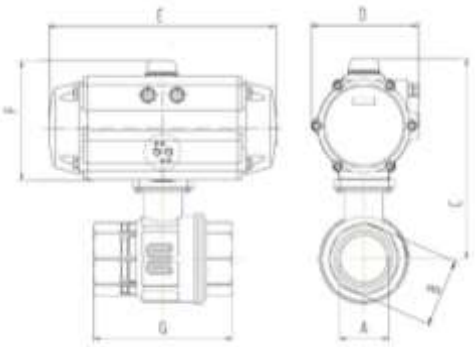

*Шаровой кран **ENOLGAS** с пневмоприводом **DA***

Размер	ДУ, А	B	C	D	E	F	G	PN	Вес	Привод	Артикул
1/2”	15	26	118	71	141	80	75	40	1,4	PA2DA	**PAE1021-1/2”DA**
3/4”	20	32	121	71	141	80	80	40	1,6	PA2DA	**PAE1021-3/4”DA**
1”	25	41	124	71	141	80	90	40	1,8	PA2DA	**PAE1021-1”DA**
1 1/4”	32	50	135	71	141	80	110	40	2,3	PA2DA	**PAE1021-1 1/4” DA**
1 1/2”	40	55	142	71	141	80	120	25	2,8	PA2DA	**PAE1021-1 1/2” DA**
2”	50	70	178	83	159	105	140	25	4,5	PA3DA	**PAE1021-2”DA**
2 1/2”	65	83	205	95	211	122	155	25	6,0	PA7DA	**PAE1021-2 1/2” DA**

*Шаровой кран **ENOLGAS** с пневмоприводом **SR***

Размер	ДУ, А	B	C	D	E	F	G	PN	Вес	Привод	Артикул
1/2”	15	26	118	71	141	80	75	40	1,6	PA2SR12	**PAE1021-1/2”SR**
3/4”	20	32	121	71	141	80	80	40	1,7	PA2SR12	**PAE1021-3/4”SR**
1”	25	41	149	83	159	105	90	40	2,5	PA3SR12	**PAE1021-1”SR**
1 1/4”	32	50	160	83	159	105	110	40	3,0	PA3SR12	**PAE1021-1 1/4” SR**
1 1/2”	40	55	184	95	211	122	120	25	4,9	PA7SR12	**PAE1021-1 1/2” SR**
2”	50	70	208	106	248	135	140	25	7,7	PA11SR12	**PAE1021-2” SR**
2 1/2”	65	83	218	106	248	135	155	25	8,0	PA11SR12	**PAE1021-2 1/2” SR**

артикулы для заказа:

PAE1021-1/2”DA	Резьбовой латунный шаровой кран ДУ15 с пневмоприводом двухстороннего действия
PAE1021-2”SR	Резьбовой латунный шаровой кран ДУ50 с приводом пружинным возвратом
PAE1021-2”.POSI.DA	Резьбовой шаровой кран ДУ50 с позиционером 4-20мА и пневмоприводом двухстороннего действия
PAE1021-1/2”.LT.DA	Резьбовой латунный шаровой кран ДУ15 с низкотемпературным пневматическим приводом.