Серия PAE1070T PAE1071L

Трёхходовой латунный шаровой кран с пневматическим приводом.

Усиленный полнопроходной, трёхходовой, резьбовой шаровой кран производство **ENOLGAS** (Италия) серии BALL-O-MATIC с площадкой **ISO5211** с пневматическим приводом ARTORQ**.**

- материал корпуса, шара и вала из горячекатаной латуни.
- шаровой кран с противовыбросовым штоком, тройным уплотнением: уплотнением из PTFE и кольцом из эластомера в верхней части; антифрикционная шайба в нижней части.
- распределение потока Т-порт или L-порт.
- передовая конструкция и точная механическая обработка гарантируют превосходную герметичность и длительную бесперебойную работоспособность.
- поршневой пневмопривод с внутренним механизмом рейка-шестерня двухстороннего (открытие и закрытие сжатым воздухом) или одностороннего действия (открытие воздухом, закрытие встроенными пружинами)
- на корпус пневмопривода можно установить пилотный соленоидный клапан NAMUR, блок концевых выключателей для электрической и визуальной индикации положения крана (открыт/закрыт), пневмопозиционер вход/выход 4-20мА.

Общие характеристики	Трёхходовой шаровой кран L-порт, Т-порт с электрическим приводом
Размеры присоединения	от 1/4” до 2”
Условный проход, DN	8, 10, 15, 20, 25, 32, 40, 50 мм
Рабочее давление, PN	от 25 до 40 бар
Материал корпуса крана, шара	Хромированная латунь CW617N
Уплотнение шара	PTFE (4 уплотнения шара) подходит ко многими средам, не подходит для использования с растворителями
Рабочая температура	От -20˚С до +130˚С
Рабочая среда	Воздух, горячая и холодная вода, масло, технические газы
Рабочее давление привода	min 6,0 бар
Привод	**DA** двухстороннего (открытие и закрытие сжатым воздухом) **SR** одностороннего действия (открытие воздухом, закрытие пружинами)

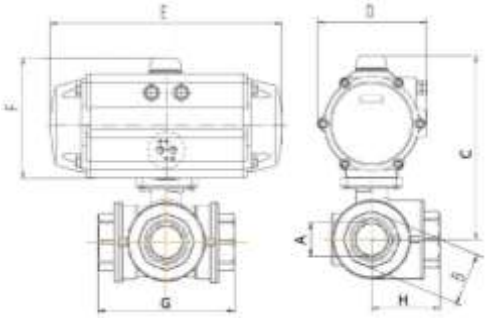

*Шаровой кран **ENOLGAS** с пневмоприводом **DA***

Размер	ДУ, А	B	C	D	E	F	G	H	PN	Вес	Привод	Артикул
1/2”	15	25	118	71	141	80	65	33	40	1,6	PA2DA	**PAE1070T-1/2” DA**
3/4”	20	31	122	71	141	80	76	38	40	1,9	PA2DA	**PAE1070T-3/4” DA**
1”	25	41	127	71	141	80	97	49	40	2,4	PA2DA	**PAE1070T-1” DA**
1 1/4”	32	55	142	71	141	80	118	59	40	4,2	PA2DA	**PAE1070T-1 1/4” DA**
1 1/2”	40	55	144	71	141	80	135	68	25	6,6	PA3DA	**PAE1070T-1 1/2” DA**
2”	50	67	154	83	159	105	157	79	25	7,6	PA7DA	**PAE1070T-2” DA**

артикулы для заказа:

PAE1070T-1/2”DA	Резьбовой латунь трёхходовой шар. кран, Т-порт, ДУ15 с пневмоприводом двухстороннего действия
PAE1071L-2”SR	Резьбовой латунь шар. кран, L-порт, ДУ50 , привод с пружин. возвр.
PAE1071L-2”.POSI.DA	Резьбовой трехходовой шаровой кран, L-порт, ДУ50 с позиционером 4-20мА и пневмоприводом
PAE1070T-1/2”.LT.DA	Резьбовой латунь трёхходовой шаровой кран, Т-порт, ДУ15 с низкотемпер. пневмоприводом

*Шаровой кран **ENOLGAS** с пневмоприводом **SR***

Размер	ДУ, А	B	C	D	E	F	G	H	PN	Вес	Привод	Артикул
1/2”	15	25	118	71	141	80	65	33	40	1,8	PA2SR12	**PAE1070T-1/2” SR**
3/4”	20	31	122	71	141	80	76	38	40	2,6	PA3SR12	**PAE1070T-3/4” SR**
1”	25	41	152	83	159	105	97	49	40	3,1	PA3SR12	**PAE1070T-1” SR**
1”1/4	32	55	167	83	159	105	118	59	40	6,3	PA7SR12	**PAE1070T-1 1/4” SR**
1”1/2	40	55	186	95	211	122	135	68	25	8,1	PA11SR12	**PAE1070T-1 1/2” SR**
2”	50	67	209	106	248	135	157	79	25	9,6	PA11SR12	**PAE1070T-2” SR**