Стальной шаровой кран с электроприводом Архимед.

AAM01-050.220/50

Краны шаровые **AKSSM01** производство Архимед с электроприводом Архимед модель **AR01E** предназначены для установки в качестве запорного устройства, перекрывающего потоки жидких и газообразных рабочих сред на трубопроводах в системах водо- и газоснабжения, на предприятиях тепло-энергетики, в химической, нефтеперерабатывающей газовой и других отраслях промышленности.

По конструкции все шаровые краны полнопроходные, разборные со сварным корпусом из углеродистой стали. По типу присоединения под приварку, по распределению потоков среды двухходовые. Свободно плавающий шар уплотняется фторопластовыми кольцами **PTFE**, позволяющими использовать шаровой кран со многими средами, не подходит для использования с растворителями. Составные части уплотняются прокладками.

Управление шаровым краном осуществляется с помощью установленного на кран компактного четверть-оборотного электропривода. Металлический антивандальный корпус привода оснащён визуальным индикатором положения, ручным дублёром, блоком концевых выключателей, сигнализирующих о закрытом или открытом состоянии крана.

Электропривод может быть изготовлен с блоком местного управления, на низкую температуру окружающей среды (от -40°С), с потенциометром, с позиционером вход/выход 4-20mA или 1-10В, с трансмиттером сигналом обратной связи 4-20мА, в быстродействующем исполнении от 2,8 сек.

Общие характеристики	Шаровой кран с электрическим приводом AR01E (Архимед)
Условный проход, DN	10, 15, 20, 25, 32, 40, 50, 65,80, 100, 125, 150, 200мм (до 700мм под заказ)
Рабочее давление, PN	16 бар (25 бар, 40 бар под заказ)
Тип присоединения	Под приварку
Материал корпуса крана	Сталь 20 (низкотемпературная сталь 09Г2С под заказ)
Материал шара	Нержавеющая сталь 08Х18Н10
Уплотнение шара	Фторопласт Ф4Г3К6
Температура рабочей среды	От -40°С до +200°С У1 (от -60°С до +200°С ХЛ1 под заказ) От -40°С до +250°С У1 (для пара под заказ)
Рабочая среда	горячая и холодная вода, нефтепродукты, технические газы и неагрессивные среды нейтральные к материалам деталей
Класс герметичности	А, ГОСТ 9544-2015
Напряжение питания привода	24V/DC, 220/50 VAC, 380/50 VAC
Привод	Асинхронный электродвигатель с короткозамкнутым ротором
Степень защиты	IP67, Внутренняя тепловая защита

Кодировки сборок шаровых кранов с электрическим приводом Архимед.

Артикул	Описание
AAM01 - ...	Шаровой кран PN16, полнопроходной, разборный, двухходовой, под приварку
AAM02 - ...	Шаровой кран PN16, полнопроходной, разборный, двухходовой, фланцевый
AAM03 - ...	Шаровой кран PN16, полнопроходной, разборный, трёхходовой (L-тип), фланцевый
AAM04 - ...	Шаровой кран PN16, полнопроходной, разборный, трёхходовой (Т-тип), фланцевый

Подбор электроприводов AR01E к шаровым кранам серии **AKSSM01**

Шаровой кран с электроприводом AR01E напряжение 220/50 Вольт, 24 Вольт пост. ток										
DN	A	B	C	D	E	PN	Масса	Привод	Артикул	Артикул
10	10	130	90	220	17	16	3,9	AR01E003	AAM01-010.220/50	AAM01-010.24/DC
15	15	130	95	227	21,3	16	4,2	AR01E003	AAM01-015.220/50	AAM01-015.24/DC
20	20	150	105	242	26,8	16	4,9	AR01E003	AAM01-020.220/50	AAM01-020.24/DC
25	25	160	115	252	33,5	16	5,8	AR01E003	AAM01-025.220/50	AAM01-025.24/DC
32	32	180	135	267	42,3	16	7,2	AR01E003	AAM01-032.220/50	AAM01-032.24/DC
40	40	200	145	284	51	16	9,5	AR01E005	AAM01-040.220/50	AAM01-040.24/DC
50	50	230	160	301	60	16	11,5	AR01E005	AAM01-050.220/50	AAM01-050.24/DC
65	65	290	180	328	76	16	15,2	AR01E010	AAM01-065.220/50	AAM01-065.24/DC
80	80	310	195	350	89	16	17,3	AR01E015	AAM01-080.220/50	AAM01-080.24/DC
100	100	350	230	424	108	16	35,8	AR01E020	AAM01-100.220/50	AAM01-100.24/DC
125	125	400	265	472	133	16	46,1	AR01E040	AAM01-125.220/50	AAM01-125.24/DC
150	150	480	300	509	159	16	58,2	AR01E060	AAM01-150.220/50	AAM01-150.24/DC
200	200	600	382	590	219	16	99,9	AR01E100	AAM01-200.220/50	AAM01-200.24/DC
Шаровой кран серии 11с67п с электроприводом AR01E напряжение 380/50 Вольт										
DN	A	B	C	D	E	PN	Масса	Привод	Артикул	
10	10	130	90	227	17	16	5,4	AR01E005.380/50	AAM01-010.380/50	
15	15	130	95	234	21,3	16	5,7	AR01E005.380/50	AAM01-015.380/50	
20	20	150	105	249	26,8	16	6,4	AR01E005.380/50	AAM01-020.380/50	
25	25	160	115	259	33,5	16	7,3	AR01E005.380/50	AAM01-025.380/50	
32	32	180	135	274	42,3	16	8,7	AR01E005.380/50	AAM01-032.380/50	
40	40	200	145	284	51	16	9,5	AR01E005.380/50	AAM01-040.380/50	
50	50	230	160	301	60	16	11,5	AR01E005.380/50	AAM01-050.380/50	
65	65	290	180	328	76	16	15,2	AR01E010.380/50	AAM01-065.380/50	
80	80	310	195	350	89	16	17,3	AR01E015.380/50	AAM01-080.380/50	
100	100	350	230	424	108	16	35,8	AR01E020.380/50	AAM01-100.380/50	
125	125	400	265	472	133	16	46,1	AR01E040.380/50	AAM01-125.380/50	
150	150	480	300	509	159	16	58,2	AR01E060.380/50	AAM01-150.380/50	
200	200	600	382	590	219	16	99,9	AR01E100.380/50	AAM01-200.380/50	

Для подбора приводов к кранам >DN200 и к кранам PN25, PN40 обращайтесь к сотрудникам технического отдела.

Чертёж габаритных размеров сборки:

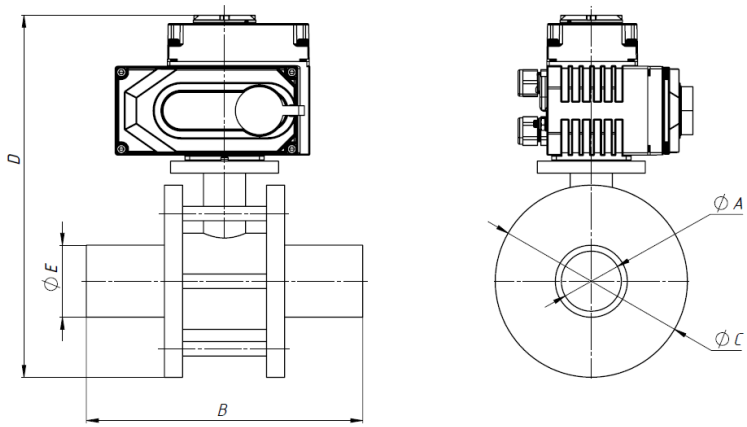

Вариант артикула для заказа:

AAM01-050.220/50 Разборный полнопроходной шаровой кран ДУ50 под приварку с электроприводом напр. 220/50 Вольт
AAM01-100.380/50 Разборный полнопроходной шаровой кран ДУ100 под приварку с электроприводом напр. 380/50 Вольт
AAM01-100.POSI.380/50 Разборный полнопроходной шаровой кран ДУ100 под приварку с позиционером 4-20мА напр. 380/50 Вольт
AAM01-080.INT/L.24/DC Разборный полнопроходной шаровой кран ДУ80 под приварку с интеллектуальным блоком управления с позиционером напряжение 24/DC Вольт.