Стальной шаровой трёхходовой кран с электроприводом Архимед.

AAM04-050.220/50

Краны шаровые трёхходовые производство Архимед **AKSFM04** (Т-тип) с электроприводом Архимед модель **AR01E** предназначены для установки в качестве запорного устройства, перекрывающее или перераспределяющее потоки жидких, газообразных рабочих сред на трубопроводах в системах водо- и газоснабжения, на предприятиях теплоэнергетики, в химической, нефтеперерабатывающей, газовой и других отраслях промышленности.

По конструкции все трёхходовые шаровые краны полнопроходные, разборные со сварным корпусом из углеродистой стали. По типу присоединения фланцевые, по распределению потоков среды **Т-порт** или **L-порт.** Свободно плавающий шар уплотняется фторопластовыми кольцами **PTFE**, позволяющими использовать шаровой кран со многими средами, не подходит для использования с растворителями. Составные части уплотняются прокладками.

Управление шаровым краном осуществляется с помощью установленного на корпус крана компактного четвертьоборотного электропривода. Металлический антивандальный корпус привода оснащён визуальным индикатором положения, ручным дублёром, блоком концевых выключателей, сигнализирующих о закрытом или открытом состоянии крана.

Электропривод может быть изготовлен с блоком местного управления, на низкую температуру окружающей среды (от -40°С), с потенциометром, с позиционером вход/выход 4-20mA или 1-10В, с трансмиттером сигналом обратной связи 4-20мА, в быстродействующем исполнении от 2,8 сек.

Общие характеристики	Шаровой кран трёхходовой с электрическим приводом AR01E (Архимед)
Условный проход, DN	10, 15, 20, 25, 32, 40, 50, 65,80, 100, 125, 150, 200 мм
Рабочее давление, PN	16 бар (25 бар и 40 бар под заказ)
Тип присоединения	Фланцевый
Распределение потоков	артикул AAM04: Т – тип.
Материал корпуса крана	Сталь 20 (низкотемпературная сталь 09Г2С под заказ)
Материал шара	Нержавеющая сталь 08Х18Н10
Уплотнение шара	Фторопласт Ф4ГЗК6
Температура рабочей среды	От -40°С до +200°С У1 (от -60°С до +200°С ХЛ1 под заказ) От -40°С до +250°С У1 (для пара под заказ)
Рабочая среда	горячая и холодная вода, нефтепродукты, технические газы и неагрессивные среды нейтральные к материалам деталей
Класс герметичности	А, ГОСТ 9544-2015
Напряжение питания привода	24V/DC, 220/50 VAC, 380/50 VAC
Привод	Асинхронный электродвигатель с короткозамкнутым ротором
Степень защиты	IP67, Внутренняя тепловая защита

Кодировки сборок трёхходовых шаровых кранов с электрическим приводом Архимед.

Артикул	Описание
AAM03 - …	Шаровой кран PN16, полнопроходной, разборный, трёхходовой, L-порт, фланцевый
AAM04 - …	Шаровой кран PN16, полнопроходной, разборный, трёхходовой, Т-порт, фланцевый

Подбор электроприводов **AR01E** к трёхходовым шаровым кранам серии **AKSFM04**

Трёхходовой шаровой кран с электроприводом AR01E напряжение 220/50 Вольт, 24 Вольт пост. ток													
DN	A	B	C	D	E	F	G	N	PN	Масса	Привод	Артикул «Т-порт»	
15	15	160	95	232	80	65	14	4	16	6,4	AR01E003	AAM04-015.220/50	AAM04-015.24/DC
20	20	180	105	242	90	75	14	4	16	7,7	AR01E003	AAM04-020.220/50	AAM04-020.24/DC
25	25	190	115	252	95	85	14	4	16	9	AR01E003	AAM04-025.220/50	AAM04-025.24/DC
32	32	216	135	277	108	100	18	4	16	12,2	AR01E003	AAM04-032.220/50	AAM04-032.24/DC
40	40	222	145	294	111	110	18	4	16	15	AR01E005	AAM04-040.220/50	AAM04-040.24/DC
50	50	241	160	306	121	125	18	4	16	18,8	AR01E005	AAM04-050.220/50	AAM04-050.24/DC
65	65	290	180	333	145	145	18	8	16	24,4	AR01E010	AAM04-065.220/50	AAM04-065.24/DC
80	80	310	195	350	155	160	18	8	16	27,3	AR01E015	AAM04-080.220/50	AAM04-080.24/DC
100	100	350	215	407	175	180	18	8	16	49,2	AR01E020	AAM04-100.220/50	AAM04-100.24/DC
125	125	400	245	464	200	210	18	8	16	64,9	AR01E040	AAM04-125.220/50	AAM04-125.24/DC
150	150	480	280	474	240	240	22	8	16	84	AR01E060	AAM04-150.220/50	AAM04-150.24/DC
200	200	600	335	552	300	295	22	12	16	145,2	AR01E100	AAM04-200.220/50	AAM04-200.24/DC

Трёхходовой шаровой кран с электроприводом AR01E напряжение 380/50 Вольт												
DN	A	B	C	D	E	P	G	N	PN	Масса	Привод	Артикул «Т-порт»
15	15	160	95	239	80	65	14	4	16	7,9	AR01E005	AAM04-015.380/50
20	20	180	105	249	90	75	14	4	16	9,2	AR01E005	AAM04-020.380/50
25	25	190	115	259	95	85	14	4	16	10,5	AR01E005	AAM04-025.380/50
32	32	216	135	284	108	100	18	4	16	13,7	AR01E005	AAM04-032.380/50
40	40	222	145	294	111	110	18	4	16	15	AR01E005	AAM04-040.380/50
50	50	241	160	306	121	125	18	4	16	18,8	AR01E005	AAM04-050.380/50
65	65	290	180	333	145	145	18	8	16	24,4	AR01E010	AAM04-065.380/50
80	80	310	195	350	155	160	18	8	16	27,3	AR01E015	AAM04-080.380/50
100	100	350	215	407	175	180	18	8	16	49,2	AR01E020	AAM04-100.380/50
125	125	400	245	464	200	210	18	8	16	64,9	AR01E040	AAM04-125.380/50
150	150	480	280	474	240	240	22	8	16	84	AR01E060	AAM04-150.380/50
200	200	600	335	552	300	295	22	12	16	145,2	AR01E100	AAM04-200.380/50

Для подбора приводов к кранам >DN200 и к кранам PN25, PN40 обращайтесь к сотрудникам технического отдела.

Чертёж габаритных размеров сборки:

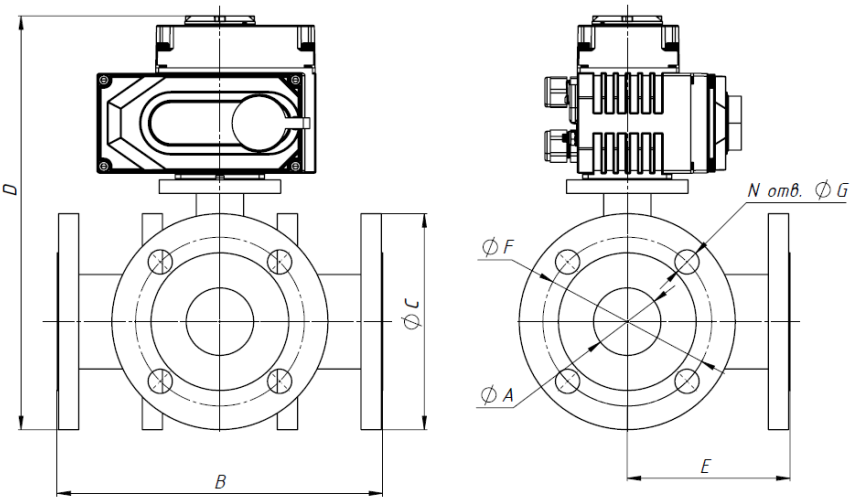

Вариант артикула для заказа:

AAM04-025.380/50 Разборный, фланцевый PN16, полнопроходной, трёхходовой Т-порт, шаровой кран ДУ25, с электроприводом напр. 380/50 Вольт.

AAM04-050.220/50 Разборный, фланцевый PN16, полнопроходной, трёхходовой Т-порт, шаровой кран ДУ50 с электроприводом напр. 220/50 Вольт.