Стальной шаровой кран с пневмоприводом ArTorq.

PAM01-100DA

Краны шаровые **AKSSM01** производство **АРХИМЕД** с пневмоприводом **ArTorq** предназначены для установки в качестве запорного устройства, перекрывающего потоки жидких и газообразных рабочих сред на трубопроводах в системах водо- и газоснабжения, на предприятиях теплоэнергетики, в химической, нефтеперерабатывающей газовой и других отраслях промышленности.

По конструкции все шаровые краны полнопроходные, разборные со сварным корпусом из углеродистой стали. Тип присоединения под приварку, по распределению потоков среды двухходовые, подача среды в обе стороны. Свободно плавающий шар уплотняется фторопластовыми кольцами (**PTFE**), позволяющими использовать шаровой кран со многими средами, не подходит для использования с растворителями. Составные части уплотняются прокладками.

Управление шаровым краном осуществляется с помощью установленного пневматического привода **ArTorq**. Поршневой пневмопривод с внутренним механизмом рейка-шестерня двухстороннего (открытие и закрытие сжатым воздухом) или одностороннего действия (открытие воздухом, закрытие встроенными пружинами).

На корпус пневмопривода можно установить пилотный соленоидный клапан **NAMUR**, блок концевых выключателей для электрической и визуальной индикации положения крана открыт/закрыт, электропневмопозиционер 4-20mA вход/выход.

Общие характеристики	Шаровой кран 11с67п с пневматическим приводом ArTorq
Условный проход, DN	10, 15, 20, 25, 32, 40, 50, 65,80, 100, 125, 150, 200мм (до 700мм под заказ)
Рабочее давление, PN	16 бар (25 бар и 40 бар под заказ)
Тип присоединения	Под приварку
Материал корпуса крана	Сталь 20 (низкотемпературная сталь 09Г2С под заказ)
Материал шара	Нержавеющая сталь 08Х18Н10
Уплотнение шара	Фторопласт Ф4Г3К6
Температура рабочей среды	От -40°С до +200°С У1 (от -60°С до +200°С ХЛ1 под заказ) От -40°С до +250°С У1 (для пара под заказ)
Рабочая среда	горячая и холодная вода, нефтепродукты, технические газы и неагрессивные среды нейтральные к материалам деталей
Класс герметичности	А, ГОСТ 9544-2015
Рабочее давление привода	min 6,0 бар
Привод	DA двухстороннего действия (открытие и закрытие сжатым воздухом) SR одностороннего действия (открытие воздухом, закрытие пружинами)

Кодировки сборок шаровых кранов различных исполнений с пневмоприводом **ArTorq**.

Артикул	Описание
PAM01 – dn.DA/SR	Шаровой кран PN16, полнопроходной, разборный, двухходовой, под приварку
PAM02 – dn.DA/SR	Шаровой кран PN16, полнопроходной, разборный, двухходовой, фланцевый
PAM03 – dn.DA/SR	Шаровой кран PN16, полнопроходной, разборный, трёхходовой (L-тип), фланцевый
PAM04 – dn.DA/SR	Шаровой кран PN16, полнопроходной, разборный, трёхходовой (Т-тип), фланцевый

Подбор пневмоприводов **ArTorq** к шаровым кранам **AKSSM01**

Шаровой кран серии с пневмоприводом DA									
DN	ДУ, А	B	C	D	E	PN	Масса	Привод	Артикул
10	10	130	90	208	17	16	3,4	PA3DA	PAM01-010DA
15	15	130	95	216	21,3	16	3,7	PA3DA	PAM01-015DA
20	20	150	105	231	26,8	16	4,4	PA3DA	PAM01-020DA
25	25	160	115	241	33,5	16	5,3	PA3DA	PAM01-025DA
32	32	180	135	272	42,3	16	7,9	PA7DA	PAM01-032DA
40	40	200	145	282	51	16	8,7	PA7DA	PAM01-040DA
50	50	230	160	300	60	16	10,7	PA7DA	PAM01-050DA
65	65	290	180	334	76	16	14,6	PA11DA	PAM01-065DA
80	80	310	195	368	89	16	18,6	PA16DA	PAM01-080DA
100	100	350	230	432	108	16	31,3	PA25DA	PAM01-100DA
125	125	400	265	492	133	16	43	PA33DA	PAM01-125DA
150	150	480	300	546	159	16	59,7	PA52DA	PAM01-150DA
200	200	600	382	716	219	16	121	PA120DA	PAM01-200DA

Для подбора приводов к кранам >DN200 и к кранам PN25,PN40 обращайтесь к сотрудникам технического отдела.

Шаровой кран серии с пневмоприводом SR									
DN	ДУ, А	B	C	D	E	PN	Масса	Привод	Артикул
10	10	130	90	208	17	16	3,6	PA3SR12	PAM01-010SR
15	15	130	95	216	21,3	16	3,9	PA3SR12	PAM01-015SR
20	20	150	105	231	26,8	16	4,6	PA3SR12	PAM01-020SR
25	25	160	115	241	33,5	16	5,5	PA3SR12	PAM01-025SR
32	32	180	135	272	42,3	16	8,3	PA7SR12	PAM01-032SR
40	40	200	145	282	51	16	9,1	PA7SR12	PAM01-040SR
50	50	230	160	315	60	16	12,6	PA11SR12	PAM01-050SR
65	65	290	180	347	76	16	17,3	PA16SR12	PAM01-065SR
80	80	310	195	398	89	16	22,8	PA25SR12	PAM01-080SR
100	100	350	230	447	108	16	35,4	PA33SR12	PAM01-100SR
125	125	400	265	534	133	16	56,1	PA68SR12	PAM01-125SR
150	150	480	300	571	159	16	68	PA68SR12	PAM01-150SR
200	200	600	382	775	219	16	157	PA220SR12	PAM01-200SR

Для подбора приводов к кранам >DN200 и к кранам PN25,PN40 обращайтесь к сотрудникам технического отдела.

Чертёж габаритных размеров сборки:

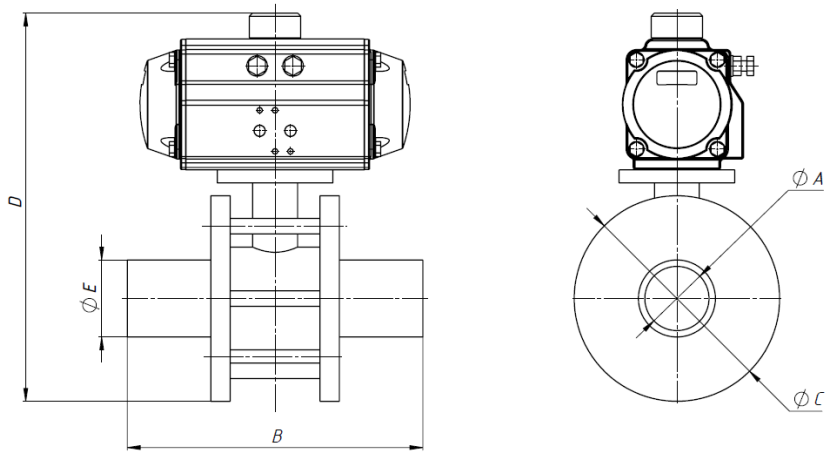

Вариант артикула для заказа:

PAM01-100DA Разборный полнопроходной шаровой кран ДУ100 под приварку с пневмоприводом двухстороннего действия
PAM01-200SR Разборный полнопроходной, шаровой кран ДУ200 под приварку с пневмоприводом с пружинным возвратом
PAM01-050DA Разборный, полнопроходной шаровой кран ДУ50 под приварку с приводом двухсторонего действия
PAM01-200.POSI.SR Разборный полнопроходной шаровой кран ДУ200 под приварку с установленным электро-пневматическим позиционером на пневмопривод с пружинным возвратом.