Стальной шаровой кран трёхходовой с пневмоприводом ArTorq.

PAM04-100DA

Трёхходовые шаровые краны производство **АРХИМЕД AKSFM04** (Т-тип) с пневмоприводом **ArTorq** предназначены для установки в качестве запорного устройства, перекрывающего потоки жидких и газообразных рабочих сред на трубопроводах в системах водо- и газоснабжения, на предприятиях теплоэнергетики, в химической, нефтеперерабатывающей газовой и других отраслях промышленности.

По конструкции все шаровые краны полнопроходные, разборные со сварным корпусом из углеродистой стали. Тип присоединения фланцевый. Трёхходовые, по распределению потоков среды **тип Т** или **тип L**. Свободно плавающий шар уплотняется фторопластовыми кольцами (**PTFE**), позволяющими использовать шаровой кран со многими средами, не подходит для использования с растворителями. Составные части уплотняются прокладками.

Управление шаровым краном осуществляется с помощью установленного пневматического привода **ArTorq**. Поршневой пневмопривод с внутренним механизмом рейка-шестерня двухстороннего (открытие и закрытие сжатым воздухом) или одностороннего действия (открытие воздухом, закрытие встроенными пружинами).

На корпус пневмопривода можно установить пилотный соленоидный клапан **NAMUR**, блок концевых выключателей для электрической и визуальной индикации положения крана открыт/закрыт, электропневмопозиционер 4-20mA вход/выход.

Общие характеристики	Трёхходовой шаровой кран с пневматическим приводом ArTorq
Условный проход, DN	15, 20, 25, 32, 40, 50, 65,80, 100, 125, 150, 200 мм
Рабочее давление, PN	16 бар (25 бар и 40 бар под заказ)
Тип присоединения	Фланцевый
Распределение потоков	артикул PAM04: Т - тип,
Материал корпуса крана	Сталь 20 (низкотемпературная сталь 09Г2С под заказ)
Материал шара	Нержавеющая сталь 08Х18Н10
Уплотнение шара	Фторопласт Ф4Г3К6
Температура рабочей среды	От -40°С до +200°С У1 (от -60°С до +200°С ХЛ1 под заказ) От -40°С до +250°С У1 (для пара под заказ)
Рабочая среда	горячая и холодная вода, нефтепродукты, технические газы и неагрессивные среды нейтральные к материалам деталей
Класс герметичности	А, ГОСТ 9544-2015
Рабочее давление привода	min 6,0 бар
Привод	DA двухстороннего действия (открытие и закрытие сжатым воздухом) SR одностороннего действия (открытие воздухом, закрытие пружинами)

Кодировки сборок трёхходовых шаровых кранов различных исполнений с пневмоприводом **ArTorq**.

Артикул	Описание
PAM03 - dn.DA/SR	Шаровой кран PN16, полнопроходной, разборный, трёхходовой (L-тип), фланцевый
PAM04 - dn.DA/SR	Шаровой кран PN16, полнопроходной, разборный, трёхходовой (Т-тип), фланцевый

Подбор пневмоприводов **ArTorq** к шаровым трёхходовым кранам **AKSFM04**

Шаровой кран трёхходовой с пневмоприводом DA												
DN	ДУ, А	B	C	D	E	F	G	N	PN	Масса	Привод	Артикул
15	15	160	95	207	80	65	14	4	16	5,9	PA3DA	PAM04-015DA
20	20	180	105	217	90	75	14	4	16	7,2	PA3DA	PAM04-020DA
25	25	190	115	227	95	85	14	4	16	8,5	PA3DA	PAM04-025DA
32	32	216	135	285	108	100	18	4	16	12,9	PA7DA	PAM04-032DA
40	40	222	145	295	111	110	18	4	16	14,2	PA7DA	PAM04-040DA
50	50	241	160	307	121	125	18	4	16	18	PA7DA	PAM04-050DA
65	65	290	180	340	145	145	18	8	16	23,8	PA11DA	PAM04-065DA
80	80	310	195	370	155	160	18	8	16	28,6	PA16DA	PAM04-080DA
100	100	350	215	418	175	180	18	8	16	44,7	PA25DA	PAM04-100DA
125	125	400	245	460	200	210	18	8	16	61,8	PA33DA	PAM04-125DA
150	150	480	280	517	240	240	22	8	16	85,5	PA52DA	PAM04-150DA
200	200	600	335	683	300	295	22	12	16	166,3	PA120DA	PAM04-200DA

Для подбора приводов к кранам >DN200 и к кранам PN25,PN40 обращайтесь к сотрудникам технического отдела.

Шаровой кран трёхходовой с пневмоприводом SR												
DN	ДУ, А	B	C	D	E	F	G	N	PN	Масса	Привод	Артикул
15	15	160	95	207	80	65	14	4	16	6,1	PA3SR12	PAM04-015SR
20	20	180	105	217	90	75	14	4	16	7,4	PA3SR12	PAM04-020SR
25	25	190	115	227	95	85	14	4	16	8,7	PA3SR12	PAM04-025SR
32	32	216	135	285	108	100	18	4	16	13,3	PA7SR12	PAM04-032SR
40	40	222	145	295	111	110	18	4	16	14,6	PA7SR12	PAM04-040SR
50	50	241	160	320	121	125	18	4	16	19,9	PA11SR12	PAM04-050SR
65	65	290	180	352	145	145	18	8	16	26,5	PA16SR12	PAM04-065SR
80	80	310	195	398	155	160	18	8	16	32,8	PA25SR12	PAM04-080SR
100	100	350	215	430	175	180	18	8	16	48,8	PA33SR12	PAM04-100SR
125	125	400	245	499	200	210	18	8	16	74,9	PA68SR12	PAM04-125SR
150	150	480	280	536	240	240	22	8	16	93,8	PA68SR12	PAM04-150SR
200	200	600	335	736	300	295	22	12	16	202,3	PA220SR12	PAM04-200SR

Для подбора приводов к кранам >DN200 и к кранам PN25,PN40 обращайтесь к сотрудникам технического отдела.

Чертёж габаритных размеров сборки:

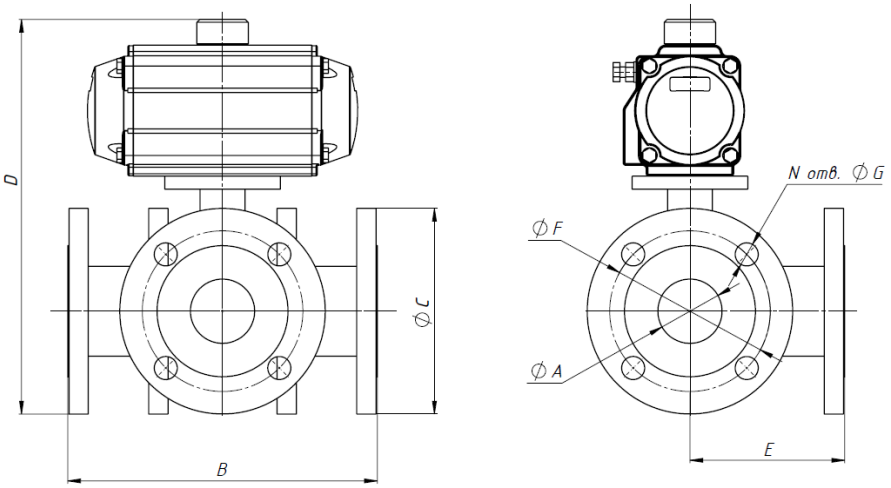

Вариант артикула для заказа:

PAM04-100DA Фланцевый PN16, разборный, полнопроходной, трёхходовой Т-тип, шаровой кран ДУ100 с пневмоприводом двухстороннего действия,

PAM04-200SR Фланцевый PN16, разборный, полнопроходной, трёхходовой Т-тип, шаровой кран ДУ200 с пневмоприводом с пружинным возвратом.